Tehnicki list

Univerzalna stezaljka, 5-polna

Broj artikla: 2054458



Ispitano prema EN 60998.

Bezvijčana stezaljka za spajanje krutih i finožičnih vodiča.

Kruti vodiči spajaju se bez preklapanja poluga.

Za odspajanje vodiča potrebno je otpustiti polugu.

Nazivni presjek:0,2 mm² - 2,5 mm² finožični ili kruti vodič

Nazivni napon 450 V

Nazivna struja 24 A

Dužina izolacije koju je potrebno skinuti: 9 mm (+ 1 mm)

Ispitni prorez: s gornje strane stezaljke, za ispitivač (maks. Ø 2 mm)

Najviša dozvoljena temperatura okruženja prema EN 60998:+85 °C.
Tehnički podaci UL (USA)
Nazivni napon 300 V
Područje pritezanja AWG 24-12
Temeperatura okoline maks. 105 °C

PC Polikarbonat

Referentni podaci

Broj artikla	2054458
Tip	61 525 FL
Opis 1	Univerzalna stezaljka
Opis 2	za 5 krutih-finož. vodiča
Proizvođač:	OBO
Dimenzija	0,2-2,5mm²
Boja	prozirno
Materijal	Polikarbonat
Najmanja prodajna jedinica	50
Jedinica količine	Komad
Težina	0,41 kg
Jedinica za težinu	kg/100 kom.

Tehnicki list

Univerzalna stezaljka, 5-polna

Broj artikla: 2054458

Dimenzije

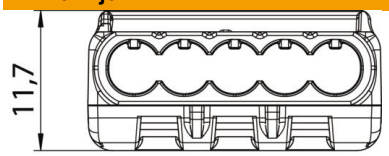

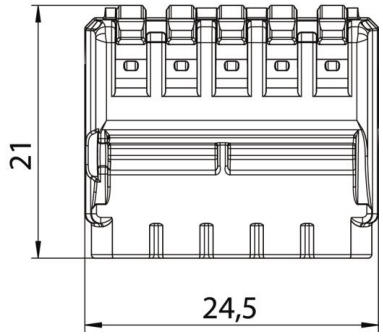

Duljina	24,5 mm
Širina	21 mm
Visina	11,7 mm

Tehnički podaci

Maks. presjek priključka, puni jednožilni vodič	2,5 mm²
Min. presjek priključka, puni jednožilni vodič	0,2 mm²
Maks. presjek priključka, višežilni vodič	2,5 mm²
Min. presjek priključka, višežilni vodič	0,2 mm²
Broj steznih mjesta	5
vatrootporan	prema VDE 0471/DIN 695 dio 2-1, temperatura ispitivanja 850 °C
Prikladno za fleksibilne vodiče	da
Prikladno za masivne vodiče	da
Prikladno za višežične vodiče	da
Izolacijski materijal	Termoplast
S pokretnom polugom	da
Maks. nazivni presjek	2,5 mm²
Min. nazivni presjek	0,2 mm²
Nazivni napon	450 V
Nazivna struja	24 A
Broj polova	1
Presjek	5 x 0,2 - 2,5 mm² višežični ili jednožični vodič mm²
Sukladno ROHS-u	da
Temperaturno područje korištenja, maks.	85 °C
Temperaturno područje korištenja, min.	−5 °C