# Tehnicki list

## Djeljivi tuljac za cijevi, metrički, crne boje

## Broj artikla: 2047987



Djeljivi završetak za elektroinstalacijske cijevi, za zaštitu kabela, metrički.

Djeljivi završetak može se koristiti za propisne popravke na postojećim instalacijama. Odspajanje kabela nije potrebno, što omogućuje brzu montažu.

HALOGEN FREE UV RESISTANT CE M

PE Polietilen

### Referentni podaci

| | |
|---|---|
| Broj artikla | 2047987 |
| Tip | 129 TB M50 SW |
| Opis 1 | Završetak, djeljiv |
| Opis 2 | metrički |
| Proizvođač: | OBO |
| Dimenzija | M50 |
| Boja | crno |
| Materijal | Polietilen |
| Najmanja prodajna jedinica | 30 |
| Jedinica količine | Komad |
| Težina | 0,935 kg |
| Jedinica za težinu | kg/100 kom. |
| CO2 otisak (GWP) od kolijevke do vrata | 0,0808 kg CO2e / 1 Komad |

# Tehnicki list

## Djeljivi tuljac za cijevi, metrički, crne boje

## Broj artikla: 2047987

### Dimenzije

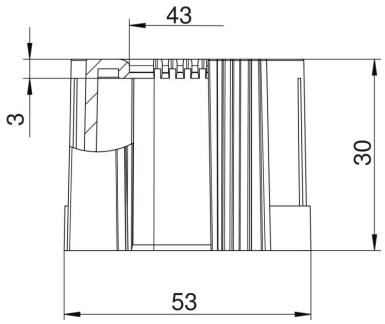


| | |
|---|---|
| Mjera D1 | 53 mm |
| Mjera D2 | 43 mm |
| Mjera L1 | 30 mm |
| Mjera L2 | 3 mm |

### Tehnički podaci

| | |
|---|---|
| Izvedba | Utične |
| za promjere cijevi | 50 mm |
| Veličina | M50 |
| bez halogena | da |
| Četkana površina | ne |
| Polirana površina | ne |
| Sukladno ROHS-u | da |