Tehnicki list

Djeljivi tuljac za cijevi, metrički, crne boje

Broj artikla: 2047971



Djeljivi završetak za elektroinstalacijske cijevi, za zaštitu kabela, metrički.

Djeljivi završetak može se koristiti za propisne popravke na postojećim instalacijama. Odspajanje kabela nije potrebno, što omogućuje brzu montažu.

HALOGEN FREE UV RESISTANT CE M

PE Polietilen

Referentni podaci

Broj artikla	2047971
Tip	129 TB M32 SW
Opis 1	Završetak, djeljiv
Opis 2	metrički
Proizvođač:	OBO
Dimenzija	M32
Boja	crno
Materijal	Polietilen
Najmanja prodajna jedinica	50
Jedinica količine	Komad
Težina	0,656 kg
Jedinica za težinu	kg/100 kom.
CO2 otisak (GWP) od kolijevke do vrata	0,0508 kg CO2e / 1 Komad

Tehnicki list

Djeljivi tuljac za cijevi, metrički, crne boje

Broj artikla: 2047971

Dimenzije

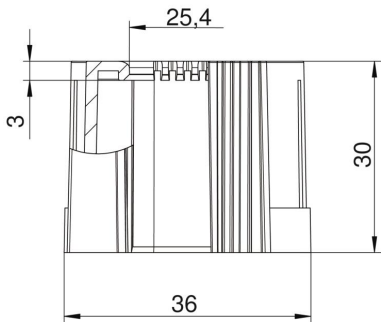

Mjera D1	36 mm
Mjera D2	25,4 mm
Mjera L1	30 mm
Mjera L2	3 mm

Tehnički podaci

Izvedba	Utične
za promjere cijevi	32 mm
Veličina	M32
bez halogena	da
Četkana površina	ne
Polirana površina	ne
Sukladno ROHS-u	da