Tehnicki list

Djeljivi završetak za cijevi, metrički, svijetlosive boje

Broj artikla: 2047898



Djeljivi završetak za elektroinstalacijske cijevi, za zaštitu kabela, metrički.

Djeljivi završetak može se koristiti za propisne popravke na postojećim instalacijama. Odspajanje kabela nije potrebno, što omogućuje brzu montažu.

HALOGEN FREE UV RESISTANT CE M

PE Polietilen

Referentni podaci

Broj artikla	2047898
Tip	129 TB M63
Opis 1	Završetak, djeljiv
Opis 2	metrički
Proizvođač:	OBO
Dimenzija	M63
Boja	svijetlo siva; RAL 7035
Materijal	Polietilen
Najmanja prodajna jedinica	20
Jedinica količine	Komad
Težina	1,14 kg
Jedinica za težinu	kg/100 kom.
CO2 otisak (GWP) od kolijevke do vrata	0,0449 kg CO2e / 1 Komad

Tehnicki list

Djeljivi završetak za cijevi, metrički, svijetlosive boje

Broj artikla: 2047898

Dimenzije

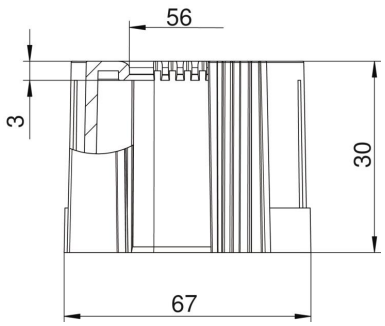

Mjera D1	67 mm
Mjera D2	56 mm
Mjera L1	30 mm
Mjera L2	3 mm

Tehnički podaci

Izvedba	Utične
za promjere cijevi	63 mm
Veličina	M63
bez halogena	da
Četkana površina	ne
Polirana površina	ne
Sukladno ROHS-u	da