# Tehnicki list

## Djeljivi završetak za cijevi, metrički, svijetlosive boje

## Broj artikla: 2047831



Djeljivi završetak za elektroinstalacijske cijevi, za zaštitu kabela, metrički.

Djeljivi završetak može se koristiti za propisne popravke na postojećim instalacijama. Odspajanje kabela nije potrebno, što omogućuje brzu montažu.

HALOGEN FREE UV RESISTANT CE M

PE Polietilen

### Referentni podaci

| | |
|---|---|
| Broj artikla | 2047831 |
| Tip | 129 TB M20 |
| Opis 1 | Završetak, djeljiv |
| Opis 2 | metrički |
| Proizvođač: | OBO |
| Dimenzija | M20 |
| Boja | svijetlo siva; RAL 7035 |
| Materijal | Polietilen |
| Najmanja prodajna jedinica | 50 |
| Jedinica količine | Komad |
| Težina | 0,44 kg |
| Jedinica za težinu | kg/100 kom. |
| CO2 otisak (GWP) od kolijevke do vrata | 0,0168 kg CO2e / 1 Komad |

# Tehnicki list

## Djeljivi završetak za cijevi, metrički, svijetlosive boje

## Broj artikla: 2047831

### Dimenzije

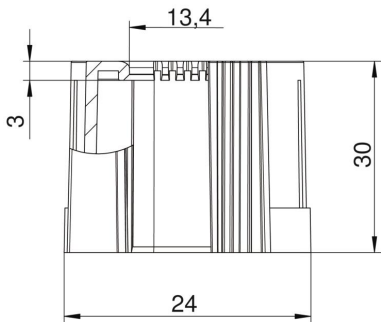


| | |
|---|---|
| Mjera D1 | 24 mm |
| Mjera D2 | 13,4 mm |
| Mjera L1 | 30 mm |
| Mjera L2 | 3 mm |

### Tehnički podaci

| | |
|---|---|
| Izvedba | Utične |
| za promjere cijevi | 20 mm |
| Veličina | M20 |
| bez halogena | da |
| Četkana površina | ne |
| Polirana površina | ne |
| Sukladno ROHS-u | da |