Tehnicki list

Koljeno, plastika bez halogena

Broj artikla: 2047742



Dio pribora: koljeno od 90° prema HRN EN 61386 (kôd: 4421), za elektroinstalacijske cijevi bez halogena.

HALOGEN FREE CE IP 54 M

PC/ ABS Polikarbonat/Akrilnitril-butadien-stirol

Referentni podaci

Broj artikla	2047742
Tip	KBH50 LGR
Opis 1	Koljeno za plastične cijevi
Opis 2	bez halogena
Proizvođač:	OBO
Dimenzija	Ø50mm
Boja	svijetlo siva; RAL 7035
Materijal	Polikarbonat/akrilonitril-butadien-stiren
Najmanja prodajna jedinica	5
Jedinica količine	Komad
Težina	20,7 kg
Jedinica za težinu	kg/100 kom.

Tehnicki list

Koljeno, plastika bez halogena

Broj artikla: 2047742

Dimenzije

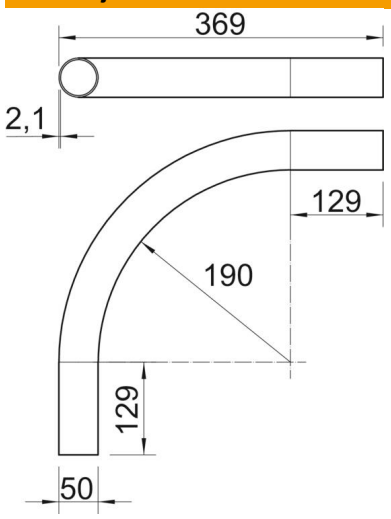

Duljina	369 mm
Mjera A	129 mm
Mjera D	50 mm
Mjera L	369 mm
Mjera m (mm)	M50
Mjera R	190 mm
Mjera t	2,1 mm

Tehnički podaci

Izvedba	Utične
Fleksibilnost	ne
za promjer cijevi	50 mm
bez halogena	da
S spojnicom	ne
Sukladno ROHS-u	da
Kut koljena	90 °