Tehnicki list

Koljeno, plastika bez halogena

Broj artikla: 2047741



Dio pribora: koljeno od 90° prema HRN EN 61386 (kôd: 4421), za elektroinstalacijske cijevi bez halogena.

HALOGEN FREE IP 54 M

PC/ABS Polikarbonat/Akrilnitril-butadien-stirol

Referentni podaci

Broj artikla	2047741
Tip	KBH40 LGR
Opis 1	Koljeno za plastične cijevi
Opis 2	bez halogena
Proizvođač:	OBO
Dimenzija	Ø40mm
Boja	svijetlo siva; RAL 7035
Materijal	Polikarbonat/akrilonitril-butadien-stiren
Najmanja prodajna jedinica	10
Jedinica količine	Komad
Težina	12,4 kg
Jedinica za težinu	kg/100 kom.

Tehnicki list

Koljeno, plastika bez halogena

Broj artikla: 2047741

Dimenzije

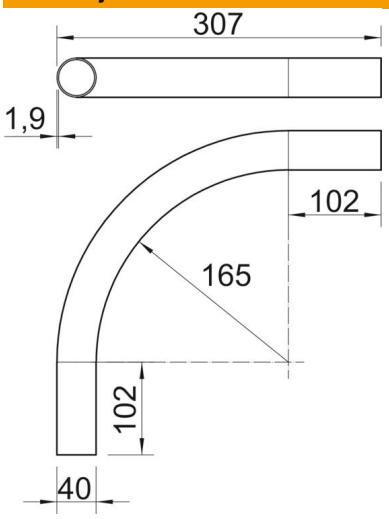

Duljina	307 mm
Mjera A	102 mm
Mjera D	40 mm
Mjera L	307 mm
Mjera m (mm)	M40
Mjera R	165 mm
Mjera t	1,9 mm

Tehnički podaci

Izvedba	Utične
Fleksibilnost	ne
za promjer cijevi	40 mm
bez halogena	da
S spojnicom	ne
Sukladno ROHS-u	da
Kut koljena	90 °