Tehnicki list

Koljeno, plastika bez halogena

Broj artikla: 2047740



Dio pribora: koljeno od 90° prema HRN EN 61386 (kôd: 4421), za elektroinstalacijske cijevi bez halogena.

HALOGEN FREE IP 54 M

PC/ABS Polikarbonat/Akrilnitril-butadien-stirol

Referentni podaci

Broj artikla	2047740
Tip	KBH32 LGR
Opis 1	Koljeno za plastične cijevi
Opis 2	bez halogena
Proizvođač:	OBO
Dimenzija	Ø32mm
Boja	svijetlo siva; RAL 7035
Materijal	Polikarbonat/akrilonitril-butadien-stiren
Najmanja prodajna jedinica	25
Jedinica količine	Komad
Težina	7,9 kg
Jedinica za težinu	kg/100 kom.

Tehnicki list

Koljeno, plastika bez halogena

Broj artikla: 2047740

Dimenzije

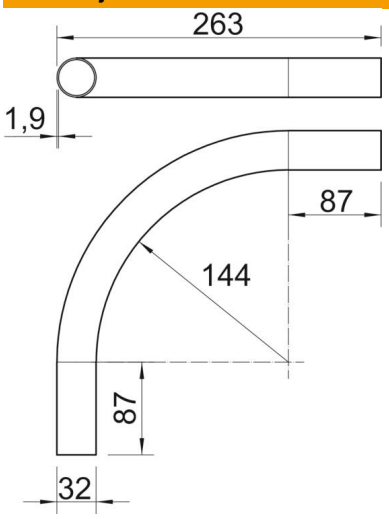

Duljina	263 mm
Mjera A	87 mm
Mjera D	32 mm
Mjera L	263 mm
Mjera m (mm)	M32
Mjera R	144 mm
Mjera t	1,9 mm

Tehnički podaci

Izvedba	Utične
Fleksibilnost	ne
za promjer cijevi	32 mm
bez halogena	da
S spojnicom	ne
Sukladno ROHS-u	da
Kut koljena	90 °