Tehnicki list

Koljeno, plastika bez halogena

Broj artikla: 2047738



Dio pribora: koljeno od 90° prema HRN EN 61386 (kôd: 4421), za elektroinstalacijske cijevi bez halogena.

HALOGEN FREE CE IP 54 M

PC/ ABS Polikarbonat/Akrilnitril-butadien-stirol

Referentni podaci

Broj artikla	2047738
Tip	KBH20 LGR
Opis 1	Koljeno za plastične cijevi
Opis 2	bez halogena
Proizvođač:	OBO
Dimenzija	Ø20mm
Boja	svijetlo siva; RAL 7035
Materijal	Polikarbonat/akrilonitril-butadien-stiren
Najmanja prodajna jedinica	25
Jedinica količine	Komad
Težina	3,2 kg
Jedinica za težinu	kg/100 kom.

Tehnicki list

Koljeno, plastika bez halogena

Broj artikla: 2047738

Dimenzije

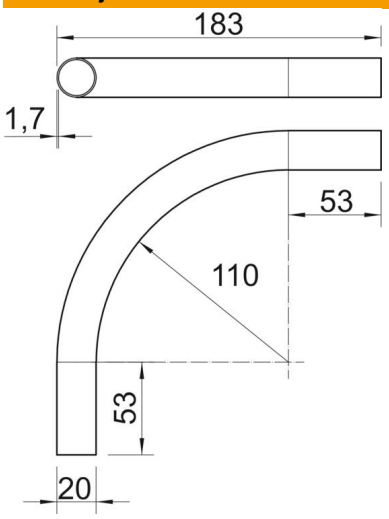

Duljina	183 mm
Mjera A	53 mm
Mjera D	20 mm
Mjera L	183 mm
Mjera m (mm)	M20
Mjera R	110 mm
Mjera t	1,7 mm

Tehnički podaci

Izvedba	Utične
Fleksibilnost	ne
za promjer cijevi	20 mm
bez halogena	da
S spojnicom	ne
Sukladno ROHS-u	da
Kut koljena	90 °