Tehnicki list

Galvanski pocinčana spojnica bez navoja

Broj artikla: 2046857

Dio pribora: utična spojnica za spajanje elektoinstalacijskih cijevi. Bez oštrih bridova s unutarnje strane cijevi.



E30 E90

St Čelik

G galvanski pocinčano

Referentni podaci

Broj artikla	2046857
Tip	SV32W G
Opis 1	Spojnica
Opis 2	bez navoja
Proizvođač:	OBO
Dimenzija	Ø32mm
Materijal	Čelik
Površina	galvanski pocinčano
Norma površine	EN ISO 19598 / EN ISO 4042
Najmanja prodajna jedinica	50
Jedinica količine	Komad
Težina	7,2 kg
Jedinica za težinu	kg/100 kom.
CO2 otisak (GWP) od kolijevke do vrata	0,1814 kg CO2e / 1 Komad

Tehnicki list

Galvanski pocinčana spojnica bez navoja

Broj artikla: 2046857

Dimenzije

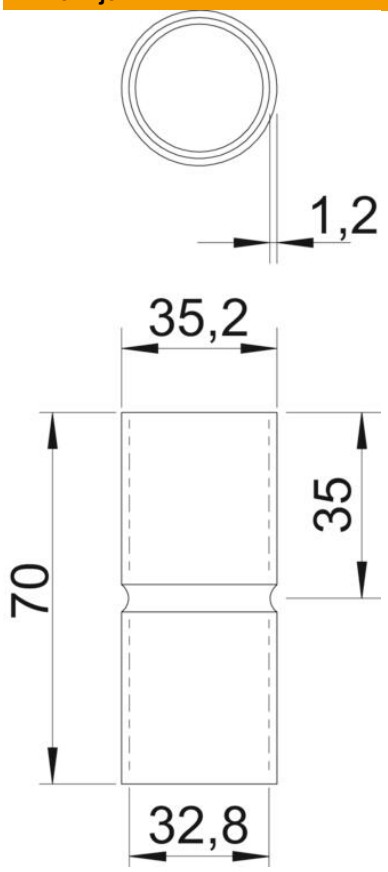

Duljina	70 mm
Mjera D	35,2 mm
Mjera d	32,8 mm
Mjera L	70 mm
Mjera l	35 mm
Mjera m (mm)	M32
Mjera t	1,2 mm

Tehnički podaci

Izvedba	Utične
za promjere cijevi	32 mm
Veličina	32
bez halogena	da
S kontrolnim otvorom i poklopcem	ne
Četkana površina	ne
Polirana površina	ne
Sukladno ROHS-u	da
Temperaturno područje korištenja, maks.	400 °C
Temperaturno područje korištenja, min.	−45 °C
Dvodijelni	ne