Tehnicki list

Vruće pocinčano čelično koljeno, bez navoja

Broj artikla: 2046816

Koljeno 90° sa spojnicama, za elektroinstalacijske cijevi sukladno HRN EN 61386-1. Bez oštrih bridova s unutarnje strane cijevi.



E30 E90

St Čelik

FT vruće pocinčano

Referentni podaci

Broj artikla	2046816
Tip	SBN16 FT
Opis 1	Koljeno
Opis 2	bez navoja
Proizvođač:	OBO
Dimenzija	Ø16mm
Materijal	Čelik
Površina	vruće pocinčano
Norma površine	DIN EN ISO 1461
Najmanja prodajna jedinica	15
Jedinica količine	Komad
Težina	7,4 kg
Jedinica za težinu	kg/100 kom.
CO2 otisak (GWP) od kolijevke do vrata	0,3452 kg CO2e / 1 Komad

Tehnicki list

Vruće pocinčano čelično koljeno, bez navoja

Broj artikla: 2046816

Dimenzije

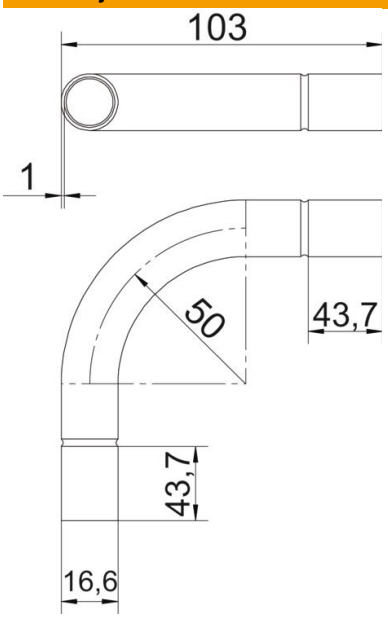

Mjera A	43,7 mm
Mjera B	103 mm
Mjera D	18,6 mm
Mjera d	16,6 mm
Mjera l	25 mm
Mjera m (mm)	M16
Mjera R	50 mm
Mjera t	1 mm

Tehnički podaci

Izvedba	Utične
Fleksibilnost	ne
za promjer cijevi	50 mm
bez halogena	ne
S kontrolnim otvorom i poklopcem	ne
S spojnicom	da
Četkana površina	ne
Polirana površina	ne
Sukladno ROHS-u	da
Temperaturno područje korištenja, maks.	400 °C
Temperaturno područje korištenja, min.	−45 °C
Kut koljena	90 °
Dvodijelni	ne