# Tehnicki list

## Crno plastificirano koljeno s navojem

## Broj artikla: 2046796



Koljeno od 90° za elektroinstalacijeske cijevi prema EN 61386-1 s krajevima navoja prema EN 60423. Bez oštrih bridova s unutarnje strane cijevi.Uključena jedna spojnica.

M E30 E90

St Čelik

PE50 PES50 - Poliester / Epoksid

### Referentni podaci

| | |
|---|---|
| Broj artikla | 2046796 |
| Tip | SBNM32 SW |
| Opis 1 | koljeno s navojem |
| Opis 2 | sa spojnicom |
| Proizvođač: | OBO |
| Dimenzija | M32x1,5 |
| Boja | tamno crna; RAL 9005 |
| Materijal | Čelik |
| Površina | PES50 - Poliester / Epoksid |
| Norma površine | |
| Najmanja prodajna jedinica | 20 |
| Jedinica količine | Komad |
| Težina | 56,6 kg |
| Jedinica za težinu | kg/100 kom. |
| CO2 otisak (GWP) od kolijevke do vrata | 1,4086 kg CO2e / 1 Komad |

# Tehnicki list

## Crno plastificirano koljeno s navojem

## Broj artikla: 2046796

### Dimenzije

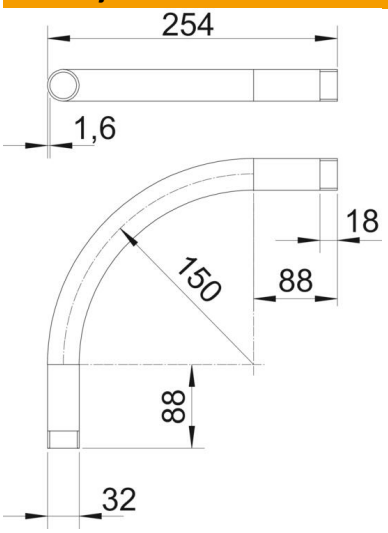


| | |
|---|---|
| Mjera A | 88 mm |
| Mjera B | 254 mm |
| Mjera D | 32 mm |
| Mjera I | 18 mm |
| Mjera m (mm) | M32 |
| Mjera R | 150 mm |
| Mjera t | 1,6 mm |

### Tehnički podaci

| | |
|---|---|
| Izvedba | Navoj |
| Fleksibilnost | ne |
| za promjer cijevi | 32 mm |
| Navoj | M32x1,5 |
| bez halogena | ne |
| S kontrolnim otvorom i poklopcem | ne |
| S spojnicom | da |
| Četkana površina | ne |
| Polirana površina | ne |
| Sukladno ROHS-u | da |
| Kut koljena | 90 ° |
| Dvodijelni | ne |