Tehnicki list

Vruće pocinčano koljeno s navojem

Broj artikla: 2046787



Koljeno od 90° za elektroinstalacijeske cijevi prema EN 61386-1 s krajevima navoja prema EN 60423. Bez oštrih bridova s unutarnje strane cijevi.Uključena jedna spojnica.

M E30 E90

St Čelik

FT vruće pocinčano

Referentni podaci

Broj artikla	2046787
Tip	SBNM20 FT
Opis 1	Koljeno s navojem
Opis 2	sa spojnicom
Proizvođač:	OBO
Dimenzija	M20x1,5
Materijal	Čelik
Površina	vruće pocinčano
Norma površine	DIN EN ISO 1461
Najmanja prodajna jedinica	25
Jedinica količine	Komad
Težina	21 kg
Jedinica za težinu	kg/100 kom.
CO2 otisak (GWP) od kolijevke do vrata	0,8892 kg CO2e / 1 Komad

Tehnicki list

Vruće pocinčano koljeno s navojem

Broj artikla: 2046787

Dimenzije

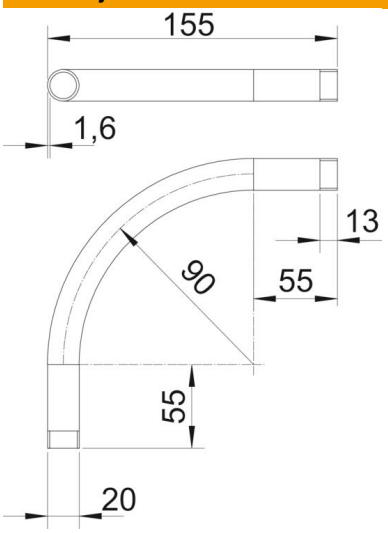

Mjera A	55 mm
Mjera B	155 mm
Mjera D	20 mm
Mjera I	13 mm
Mjera m (mm)	M20
Mjera R	90 mm
Mjera t	1,6 mm

Tehnički podaci

Izvedba	Navoj
Fleksibilnost	ne
za promjer cijevi	20 mm
Navoj	M20x1,5
bez halogena	ne
S kontrolnim otvorom i poklopcem	ne
S spojnicom	da
Četkana površina	ne
Polirana površina	ne
Sukladno ROHS-u	da
Kut koljena	90 °
Dvodijelni	ne