Tehnicki list

Vruće pocinčana spojnica bez navoja

Broj artikla: 2046625

Dio pribora: utična spojnica za spajanje elektoinstalacijskih cijevi. Bez oštrih bridova s unutarnje strane cijevi.



E30 E90

St Čelik

FT vruće pocinčano

Referentni podaci

Broj artikla	2046625
Tip	SV50W FT
Opis 1	Spojnica
Opis 2	bez navoja
Proizvođač:	OBO
Dimenzija	Ø50mm
Materijal	Čelik
Površina	vruće pocinčano
Norma površine	DIN EN ISO 1461
Najmanja prodajna jedinica	10
Jedinica količine	Komad
Težina	22 kg
Jedinica za težinu	kg/100 kom.
CO2 otisak (GWP) od kolijevke do vrata	0,5613 kg CO2e / 1 Komad

Tehnicki list

Vruće pocinčana spojnica bez navoja

Broj artikla: 2046625

Dimenzije

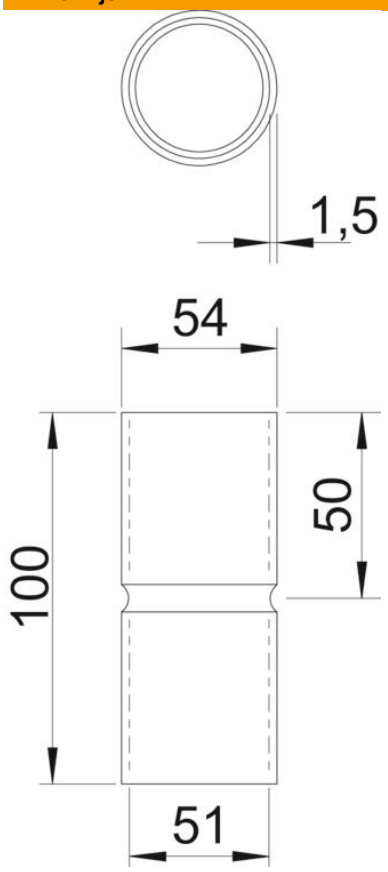

Duljina	100 mm
Mjera D	54 mm
Mjera d	51 mm
Mjera L	100 mm
Mjera l	50 mm
Mjera m (mm)	M50
Mjera t	1,5 mm

Tehnički podaci

Izvedba	Utične
za promjere cijevi	50 mm
Veličina	50
bez halogena	da
S kontrolnim otvorom i poklopcem	ne
Četkana površina	ne
Polirana površina	ne
Sukladno ROHS-u	da
Temperaturno područje korištenja, maks.	400 °C
Temperaturno područje korištenja, min.	−45 °C
Dvodijelni	ne