# Tehnicki list

## Vruće pocinčana spojnica bez navoja

## Broj artikla: 2046623

Dio pribora: utična spojnica za spajanje elektoinstalacijskih cijevi. Bez oštrih bridova s unutarnje strane cijevi.



E30 E90

St Čelik

FT vruće pocinčano

### Referentni podaci

| | |
|---|---|
| Broj artikla | 2046623 |
| Tip | SV32W FT |
| Opis 1 | Spojnica bez navoja FT |
| Opis 2 | bez navoja |
| Proizvođač: | OBO |
| Dimenzija | Ø32mm |
| Materijal | Čelik |
| Površina | vruće pocinčano |
| Norma površine | DIN EN ISO 1461 |
| Najmanja prodajna jedinica | 50 |
| Jedinica količine | Komad |
| Težina | 7,5 kg |
| Jedinica za težinu | kg/100 kom. |
| CO2 otisak (GWP) od kolijevke do vrata | 0,2804 kg CO2e / 1 Komad |

# Tehnicki list

## Vruće pocinčana spojnica bez navoja

## Broj artikla: 2046623

### Dimenzije

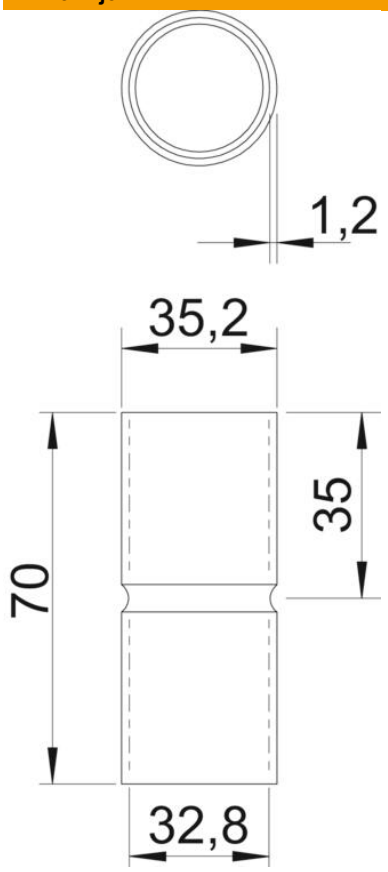


| | |
|---|---|
| Duljina | 70 mm |
| Mjera D | 35,2 mm |
| Mjera d | 32,8 mm |
| Mjera L | 70 mm |
| Mjera l | 35 mm |
| Mjera m (mm) | M32 |
| Mjera t | 1,2 mm |

### Tehnički podaci

| | |
|---|---|
| Izvedba | Utične |
| za promjere cijevi | 32 mm |
| Veličina | 32 |
| bez halogena | da |
| S kontrolnim otvorom i poklopcem | ne |
| Četkana površina | ne |
| Polirana površina | ne |
| Sukladno ROHS-u | da |
| Temperaturno područje korištenja, maks. | 400 °C |
| Temperaturno područje korištenja, min. | −45 °C |
| Dvodijelni | ne |