Tehnicki list

Aluminijska spojnica, bez navoja

Broj artikla: 2046023

Dio pribora: utična spojnica za spajanje elektoinstalacijskih cijevi. Bez oštrih bridova s unutarnje strane cijevi.



Alu Aluminij

Referentni podaci

Broj artikla	2046023
Tip	SV20W ALU
Opis 1	Aluminijska spojnica
Opis 2	bez navoja
Proizvođač:	OBO
Dimenzija	Ø20mm
Materijal	Aluminij
Najmanja prodajna jedinica	50
Jedinica količine	Komad
Težina	1,3 kg
Jedinica za težinu	kg/100 kom.

Tehnicki list

Aluminijska spojnica, bez navoja

Broj artikla: 2046023

Dimenzije

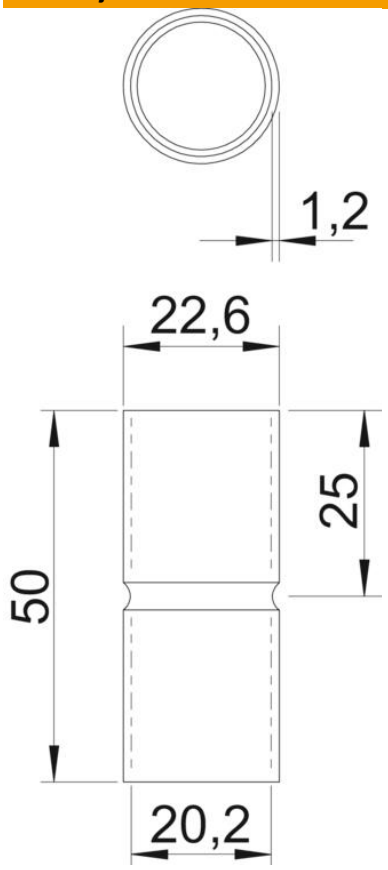

Duljina	50 mm
Mjera D	22,6 mm
Mjera d	20,2 mm
Mjera L	50 mm
Mjera l	25 mm
Mjera t	1,2 mm

Tehnički podaci

Izvedba	Utične
za promjere cijevi	20 mm
Veličina	20
bez halogena	da
S kontrolnim otvorom i poklopcem	ne
Četkana površina	ne
Polirana površina	ne
Sukladno ROHS-u	da
Temperaturno područje korištenja, maks.	250 °C
Temperaturno područje korištenja, min.	−45 °C
Dvodijelni	ne