# Tehnicki list

## Aluminijska spojnica, bez navoja

## Broj artikla: 2046022

Dio pribora: utična spojnica za spajanje elektoinstalacijskih cijevi. Bez oštrih bridova s unutarnje strane cijevi.



Alu Aluminij

### Referentni podaci

| | |
|---|---|
| Broj artikla | 2046022 |
| Tip | SV16W ALU |
| Opis 1 | Aluminijska spojnica |
| Opis 2 | bez navoja |
| Proizvođač: | OBO |
| Dimenzija | Ø16mm |
| Materijal | Aluminij |
| Najmanja prodajna jedinica | 50 |
| Jedinica količine | Komad |
| Težina | 0,7 kg |
| Jedinica za težinu | kg/100 kom. |

# Tehnicki list

## Aluminijska spojnica, bez navoja

## Broj artikla: 2046022

### Dimenzije

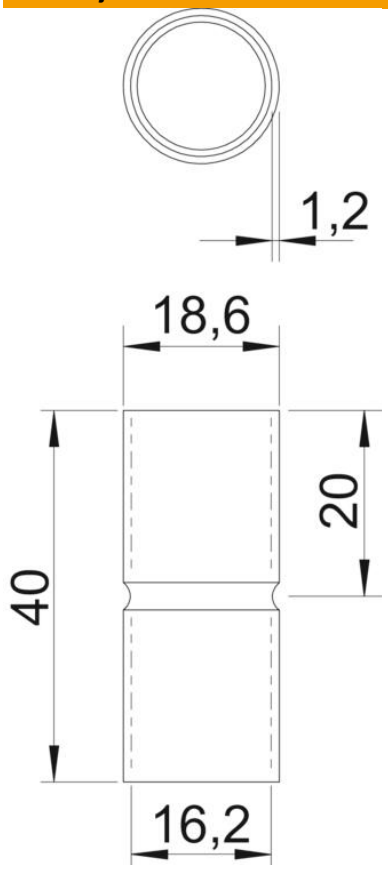


| | |
|---|---|
| Duljina | 40 mm |
| Mjera D | 18,6 mm |
| Mjera d | 16,2 mm |
| Mjera L | 40 mm |
| Mjera l | 20 mm |
| Mjera t | 1,2 mm |

### Tehnički podaci

| | |
|---|---|
| Izvedba | Utične |
| za promjere cijevi | 16 mm |
| Veličina | 16 |
| bez halogena | da |
| S kontrolnim otvorom i poklopcem | ne |
| Četkana površina | ne |
| Polirana površina | ne |
| Sukladno ROHS-u | da |
| Temperaturno područje korištenja, maks. | 250 °C |
| Temperaturno područje korištenja, min. | −45 °C |
| Dvodijelni | ne |