Tehnicki list

Aluminijsko koljeno, bez navoja

Broj artikla: 2046018



Koljeno 90° sa spojnicama, za elektroinstalacijske cijevi sukladno HRN EN 61386-1. Bez oštrih bridova s unutarnje strane cijevi.

Alu Aluminij

Referentni podaci

Broj artikla	2046018
Tip	SB63W ALU
Opis 1	Aluminijsko koljeno
Opis 2	bez navoja
Proizvođač:	OBO
Dimenzija	Ø63mm
Materijal	Aluminij
Najmanja prodajna jedinica	3
Jedinica količine	Komad
Težina	59,5 kg
Jedinica za težinu	kg/100 kom.

Tehnicki list

Aluminijsko koljeno, bez navoja

Broj artikla: 2046018

Dimenzije

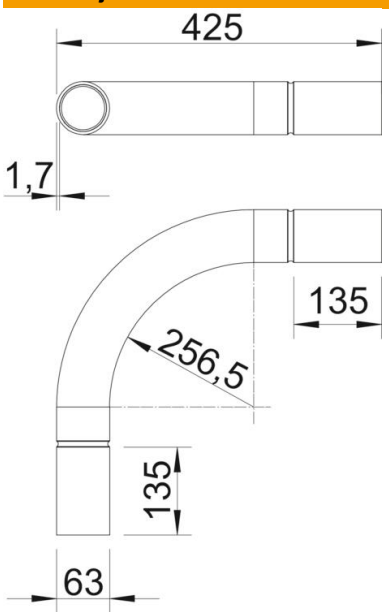

Mjera A	135 mm
Mjera B	425 mm
Mjera D	63 mm
Mjera I	70 mm
Mjera m (mm)	M63
Mjera R	225 mm
Mjera t	1,7 mm

Tehnički podaci

Izvedba	Utične
Fleksibilnost	ne
za promjer cijevi	63 mm
bez halogena	ne
S kontrolnim otvorom i poklopcem	ne
S spojnicom	da
Četkana površina	ne
Polirana površina	ne
Sukladno ROHS-u	da
Temperaturno područje korištenja, maks.	250 °C
Temperaturno područje korištenja, min.	−45 °C
Kut koljena	90 °
Dvodijelni	ne