Tehnicki list

Aluminijsko koljeno, bez navoja

Broj artikla: 2046016



Koljeno 90° sa spojnicama, za elektroinstalacijske cijevi sukladno HRN EN 61386-1. Bez oštrih bridova s unutarnje strane cijevi.

Alu Aluminij

Referentni podaci

Broj artikla	2046016
Tip	SB40W ALU
Opis 1	Aluminijsko koljeno
Opis 2	bez navoja
Proizvođač:	OBO
Dimenzija	Ø40mm
Materijal	Aluminij
Najmanja prodajna jedinica	15
Jedinica količine	Komad
Težina	22,4 kg
Jedinica za težinu	kg/100 kom.

Tehnicki list

Aluminijsko koljeno, bez navoja

Broj artikla: 2046016

Dimenzije

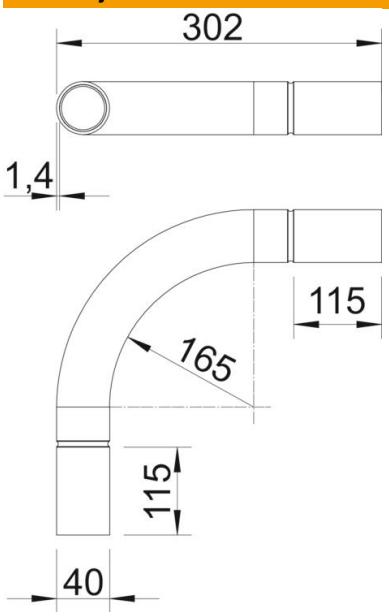

Mjera A	115 mm
Mjera B	302 mm
Mjera D	40,2 mm
Mjera I	50 mm
Mjera m (mm)	M40
Mjera R	145 mm
Mjera t	1,4 mm

Tehnički podaci

Izvedba	Utične
Fleksibilnost	ne
za promjer cijevi	40 mm
bez halogena	ne
S kontrolnim otvorom i poklopcem	ne
S spojnicom	da
Četkana površina	ne
Polirana površina	ne
Sukladno ROHS-u	da
Temperaturno područje korištenja, maks.	250 °C
Temperaturno područje korištenja, min.	−45 °C
Kut koljena	90 °
Dvodijelni	ne