Tehnicki list

Aluminijsko koljeno, bez navoja

Broj artikla: 2046015



Koljeno 90° sa spojnicama, za elektroinstalacijske cijevi sukladno HRN EN 61386-1. Bez oštrih bridova s unutarnje strane cijevi.

Alu Aluminij

Referentni podaci

Broj artikla	2046015
Tip	SB32W ALU
Opis 1	Aluminijsko koljeno
Opis 2	bez navoja
Proizvođač:	OBO
Dimenzija	Ø32mm
Materijal	Aluminij
Najmanja prodajna jedinica	20
Jedinica količine	Komad
Težina	14,1 kg
Jedinica za težinu	kg/100 kom.

Tehnicki list

Aluminijsko koljeno, bez navoja

Broj artikla: 2046015

Dimenzije

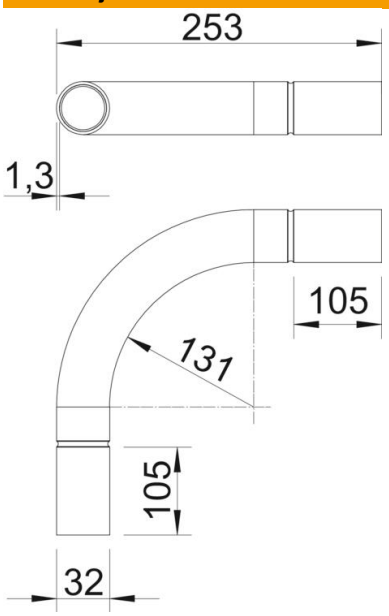

Mjera A	105 mm
Mjera B	253 mm
Mjera D	32,2 mm
Mjera I	40 mm
Mjera m (mm)	M32
Mjera R	115 mm
Mjera t	1,3 mm

Tehnički podaci

Izvedba	Utične
Fleksibilnost	ne
za promjer cijevi	32 mm
bez halogena	ne
S kontrolnim otvorom i poklopcem	ne
S spojnicom	da
Četkana površina	ne
Polirana površina	ne
Sukladno ROHS-u	da
Temperaturno područje korištenja, maks.	250 °C
Temperaturno područje korištenja, min.	−45 °C
Kut koljena	90 °
Dvodijelni	ne