Tehnicki list

Aluminijsko koljeno, bez navoja

Broj artikla: 2046013



Koljeno 90° sa spojnicama, za elektroinstalacijske cijevi sukladno HRN EN 61386-1. Bez oštrih bridova s unutarnje strane cijevi.

Alu Aluminij

Referentni podaci

Broj artikla	2046013
Tip	SB20W ALU
Opis 1	Aluminijsko koljeno
Opis 2	bez navoja
Proizvođač:	OBO
Dimenzija	Ø20mm
Materijal	Aluminij
Najmanja prodajna jedinica	25
Jedinica količine	Komad
Težina	5,5 kg
Jedinica za težinu	kg/100 kom.

Tehnicki list

Aluminijsko koljeno, bez navoja

Broj artikla: 2046013

Dimenzije

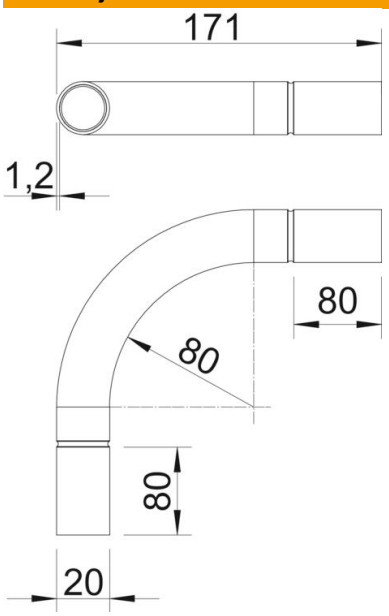

Mjera A	80 mm
Mjera B	171 mm
Mjera D	20,2 mm
Mjera I	30 mm
Mjera m (mm)	M20
Mjera R	70 mm
Mjera t	1,2 mm

Tehnički podaci

Izvedba	Utične
Fleksibilnost	ne
za promjer cijevi	20 mm
bez halogena	ne
S kontrolnim otvorom i poklopcem	ne
S spojnicom	da
Četkana površina	ne
Polirana površina	ne
Sukladno ROHS-u	da
Temperaturno područje korištenja, maks.	250 °C
Temperaturno područje korištenja, min.	−45 °C
Kut koljena	90 °
Dvodijelni	ne