Tehnicki list

Djeljivi tuljac za cijevi, PG, svijetlosive boje

Broj artikla: 2044542



Djeljivi rubni tuljac za PG elektroinstalacijske cijevi.

Djeljivi rubni tuljac može se koristiti kod popravak postojećih instalacija. Odspajanje kabela nije potrebno što omogućuje brzu montažu.

HALOGEN FREE UV RESISTANT Pg

PE Polietilen

Referentni podaci

Broj artikla	2044542
Tip	129 TB PG42
Opis 1	Zaštitni obruč
Opis 2	djeljiv, PG
Proizvođač:	OBO
Dimenzija	PG42
Boja	svijetlo siva; RAL 7035
Materijal	Polietilen
Najmanja prodajna jedinica	30
Jedinica količine	Komad
Težina	0,98 kg
Jedinica za težinu	kg/100 kom.
CO2 otisak (GWP) od kolijevke do vrata	0,0348 kg CO2e / 1 Komad

Tehnicki list

Djeljivi tuljac za cijevi, PG, svijetlosive boje

Broj artikla: 2044542

Dimenzije

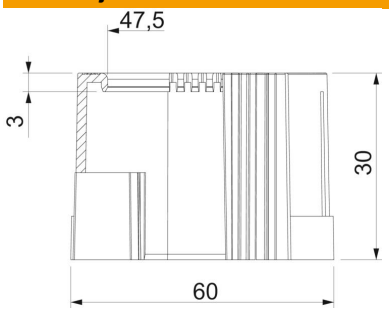

Mjera D1	60 mm
Mjera D2	47,5 mm
Mjera L1	30 mm
Mjera L2	3 mm

Tehnički podaci

Izvedba	Utične
za promjere cijevi	54 mm
Veličina	PG42
Četkana površina	ne
Polirana površina	ne
Sukladno ROHS-u	da