Tehnicki list

Djeljivi tuljac za cijevi, PG, svijetlosive boje

Broj artikla: 2044536



Djeljivi rubni tuljac za PG elektroinstalacijske cijevi.

Djeljivi rubni tuljac može se koristiti kod popravak postojećih instalacija. Odspajanje kabela nije potrebno što omogućuje brzu montažu.

HALOGEN FREE UV RESISTANT CE Pg

PE Polietilen

Referentni podaci

Broj artikla	2044536
Tip	129 TB PG36
Opis 1	Zaštitni obruč
Opis 2	djeljiv, PG
Proizvođač:	OBO
Dimenzija	PG36
Boja	svijetlo siva; RAL 7035
Materijal	Polietilen
Najmanja prodajna jedinica	30
Jedinica količine	Komad
Težina	0,87 kg
Jedinica za težinu	kg/100 kom.
CO2 otisak (GWP) od kolijevke do vrata	0,0288 kg CO2e / 1 Komad

Tehnicki list

Djeljivi tuljac za cijevi, PG, svijetlosive boje

Broj artikla: 2044536

Dimenzije

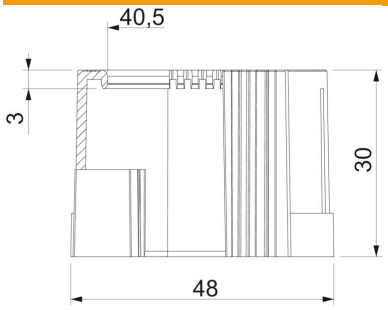

Mjera D1	48 mm
Mjera D2	40,5 mm
Mjera L1	30 mm
Mjera L2	3 mm

Tehnički podaci

Izvedba	Utične
za promjere cijevi	47 mm
Veličina	PG36
Četkana površina	ne
Polirana površina	ne
Sukladno ROHS-u	da