Tehnicki list

Djeljivi tuljac za cijevi, PG, svijetlosive boje

Broj artikla: 2044511



Djeljivi rubni tuljac za PG elektroinstalacijske cijevi.

Djeljivi rubni tuljac može se koristiti kod popravak postojećih instalacija. Odspajanje kabela nije potrebno što omogućuje brzu montažu.

HALOGEN FREE UV RESISTANT CE Pg

PE Polietilen

Referentni podaci

Broj artikla	2044511
Tip	129 TB PG11
Opis 1	Zaštitni obruč
Opis 2	djeljiv, PG
Proizvođač:	OBO
Dimenzija	PG11
Boja	svijetlo siva; RAL 7035
Materijal	Polietilen
Najmanja prodajna jedinica	50
Jedinica količine	Komad
Težina	0,43 kg
Jedinica za težinu	kg/100 kom.
CO2 otisak (GWP) od kolijevke do vrata	0,0122 kg CO2e / 1 Komad

Tehnicki list

Djeljivi tuljac za cijevi, PG, svijetlosive boje

Broj artikla: 2044511

Dimenzije

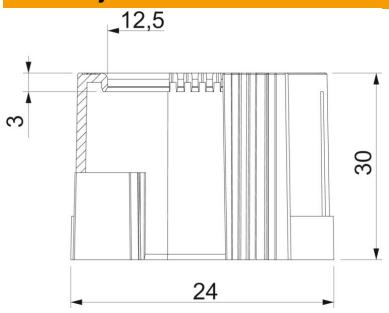

Mjera D1	24 mm
Mjera D2	12,5 mm
Mjera L1	30 mm
Mjera L2	3 mm

Tehnički podaci

Izvedba	Utične
za promjere cijevi	18,6 mm
Veličina	PG11
Četkana površina	ne
Polirana površina	ne
Sukladno ROHS-u	da