Tehnicki list

Djeljivi tuljac za cijevi, PG, svijetlosive boje

Broj artikla: 2044509



Djeljivi rubni tuljac za PG elektroinstalacijske cijevi.

Djeljivi rubni tuljac može se koristiti kod popravak postojećih instalacija. Odspajanje kabela nije potrebno što omogućuje brzu montažu.

HALOGEN FREE UV RESISTANT CE Pg

PE Polietilen

Referentni podaci

Broj artikla	2044509
Tip	129 TB PG9
Opis 1	Zaštitni obruč
Opis 2	djeljiv, PG
Proizvođač:	OBO
Dimenzija	PG9
Boja	svijetlo siva; RAL 7035
Materijal	Polietilen
Najmanja prodajna jedinica	50
Jedinica količine	Komad
Težina	0,4 kg
Jedinica za težinu	kg/100 kom.
CO2 otisak (GWP) od kolijevke do vrata	0,0153 kg CO2e / 1 Komad

Tehnicki list

Djeljivi tuljac za cijevi, PG, svijetlosive boje

Broj artikla: 2044509

Dimenzije

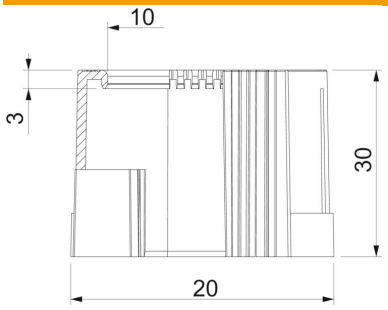

Mjera D1	20 mm
Mjera D2	10 mm
Mjera L1	30 mm
Mjera L2	3 mm

Tehnički podaci

Izvedba	Utične
za promjere cijevi	15,2 mm
Veličina	PG9
Četkana površina	ne
Polirana površina	ne
Sukladno ROHS-u	da