Tehnicki list

Adapter PG-M

Broj artikla: 2031466

Adapter s PG navoja na veći metrički navoj.

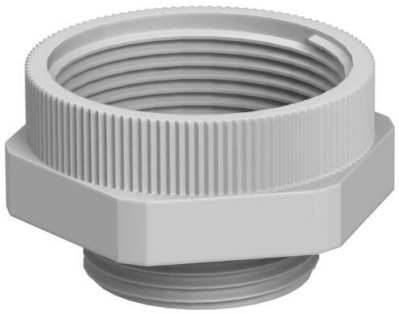

HALOGEN FREE CE M Pg

PA Poliamid

Referentni podaci

Broj artikla	2031466
Tip	107 ADA PG9-M12
Opis 1	Adapter
Opis 2	PG - M
Proizvođač:	OBO
Dimenzija	PG9-M12
Boja	svijetlo siva; RAL 7035
Materijal	Poliamid
Najmanja prodajna jedinica	20
Jedinica količine	Komad
Težina	0,37 kg
Jedinica za težinu	kg/100 kom.
CO2 otisak (GWP) od kolijevke do vrata	0,0198 kg CO2e / 1 Komad

Tehnicki list

Adapter PG-M

Broj artikla: 2031466

Dimenzije

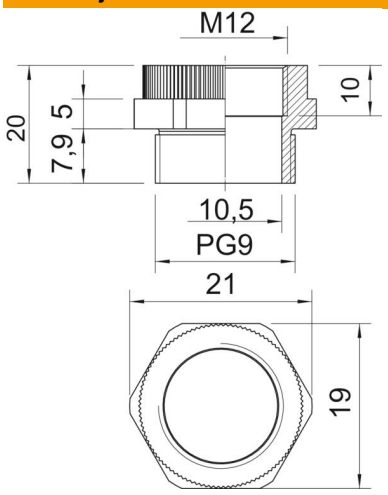

Mjera D	10,5 mm
Mjera e	21 mm
Mjera L	20 mm
Mjera L1	7,9 mm
Mjera L2	5 mm
Mjera L3	10 mm

Tehnički podaci

zaštićeno od eksplozije	ne
Vrsta navoja vanjski navoj	PG
Vrsta navoja unutarnji navoj	metrički
Navoj metrički unutarnji	12
Navoj PG vanjski	9
Sukladno ROHS-u	da
Širina ključa	19
niklano	ne