Tehnicki list

Pločice za zaštitu od prašine, metričke

Broj artikla: 2028885



Polietilen.

Zaštitna pločica za zatvaranje kabelskih uvodnica V-TEC VM i V-TEC VM MS prije instalacije kabela, za zaštitu od prašine.

Primjena: pločice se prethodno montiraju između matice i brtve. Prilikom instalacije kabela se ne moraju izvaditi, nego se kabelom jednostavno utisnu unutra.

Napomena: pločice nisu za mehaničku zaštitu.

M

ZELL PC Polietilen zatvorenih ćelija

Referentni podaci

Broj artikla	2028885
Tip	107 S VTEC M50
Opis 1	Pločica za zaštitu od prašine
Opis 2	može se probiti
Proizvođač:	OBO
Dimenzija	M50
Boja	crno
Materijal	Polietilen zatvorenih ćelija
Najmanja prodajna jedinica	100
Jedinica količine	Komad
Težina	0,04 kg
Jedinica za težinu	kg/100 kom.
CO2 otisak (GWP) od kolijevke do vrata	0,0125 kg CO2e / 1 Komad

Dimenzije

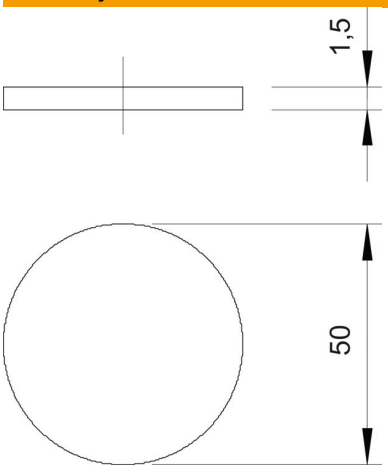

Mjera D	50 mm
Mjera t	1,5 mm

Tehnicki list

Pločice za zaštitu od prašine, metričke

Broj artikla: 2028885

Tehnički podaci

Izvedba	ostalo
Veličina	M50
Sukladno ROHS-u	da
otporno na udarce	ne