Tehnicki list

Kabelska uvodnica s maticom, PG-navoj, svijetlosiva

Broj artikla: 2024663



Kabelska uvodnica s PG navojem u izvedbi s maticom, za razvodne kutije, kućišta, razdjelne ormariće u privatnom i industrijskom sektoru. S vlačnim rasterećenjem i integriranom brtvom, ispitano u skladu s normom DIN EN 62444. Stupanj zaštite IP68. Primjenjivo pri temperaturama od -20 °C do +65 °C.
Stupac D1: područje brtvljenja prema VDE 0619 u kojem nije potrebno rasterećenje
Stupac D2: područje brtvljenja uključujući rasterećenje i zaštitu od zakretanja prema VDE 0619

PA Poliamid

Referentni podaci

Broj artikla	2024663
Tip	V-TEC PG16+ LGR
Opis 1	Kabelska uvodnica
Opis 2	s maticom
Proizvođač:	OBO
Dimenzija	PG16
Boja	svijetlo siva; RAL 7035
Materijal	Poliamid
Najmanja prodajna jedinica	25
Jedinica količine	Komad
Težina	1,705 kg
Jedinica za težinu	kg/100 kom.
CO2 otisak (GWP) od kolijevke do vrata	0,0792 kg CO2e / 1 Komad

Tehnicki list

Kabelska uvodnica s maticom, PG-navoj, svijetlosiva

Broj artikla: 2024663

Dimenzije

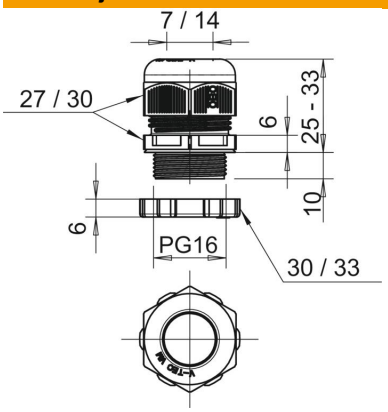

Mjera E1 (mm)	30 mm
Mjera E2	33 mm
Dimenzija L maks.	33 mm
Dimenzija L min.	25 mm
Mjera L1	10 mm
Mjera L2	6 mm
Mjera L3	6 mm

Tehnički podaci

Vrsta brtve	Brtveni prsten
Izvedba	ravno
Zaštita od savijanja	ne
Nepropusno područje D, maks.	14 mm
Nepropusno područje D, min.	7 mm
zaštićeno od eksplozije	ne
Kabelska uvodnica za plosnati kabel	ne
Za Ex-područje	bez
za EX-područje plin	bez
za EX-područje prašina	bez
Navoj	Pg 16
Vrsta navoja	PG
Duljina navoja	10 mm
Nazivna veličina navoja	16
Navojni uspon	1,5 mm
ojačano staklenim vlaknima	ne
bez halogena	da
Višestruka brtva	ne
S protumaticom	da
Sukladno ROHS-u	da
otporno na udarce	ne
Širina ključa 1	27 mm
Širina ključa 2	30 mm
Stupanj zaštite	IP68
Šesterokut	30 mm
Djeljiva kabelska uvodnica	ne
Temperaturno područje korištenja, maks.	65 °C
Temperaturno područje korištenja, min.	−20 °C
Vlač. rasterećenje i zaštita od okretanja D2, maks.	14 mm
Vlač. rasterećenje i zaštita od okretanja D2, min.	7 mm
Mogućnost rasterećenja	da