# Tehnicki list

## Kabelska uvodnica s maticom, PG-navoj, svijetlosiva

## Broj artikla: 2024659



Kabelska uvodnica s PG navojem u izvedbi s maticom, za razvodne kutije, kućišta, razdjelne ormariće u privatnom i industrijskom sektoru. S vlačnim rasterećenjem i integriranom brtvom, ispitano u skladu s normom DIN EN 62444. Stupanj zaštite IP68. Primjenjivo pri temperaturama od -20 °C do +65 °C.
Stupac D1: područje brtvljenja prema VDE 0619 u kojem nije potrebno rasterećenje
Stupac D2: područje brtvljenja uključujući rasterećenje i zaštitu od zakretanja prema VDE 0619

PA Poliamid

### Referentni podaci

| | |
|---|---|
| Broj artikla | 2024659 |
| Tip | V-TEC PG11+ LGR |
| Opis 1 | Kabelska uvodnica |
| Opis 2 | s maticom |
| Proizvođač: | OBO |
| Dimenzija | PG11 |
| Boja | svijetlo siva; RAL 7035 |
| Materijal | Poliamid |
| Najmanja prodajna jedinica | 50 |
| Jedinica količine | Komad |
| Težina | 1,074 kg |
| Jedinica za težinu | kg/100 kom. |
| CO2 otisak (GWP) od kolijevke do vrata | 0,0509 kg CO2e / 1 Komad |

# Tehnicki list

## Kabelska uvodnica s maticom, PG-navoj, svijetlosiva

## Broj artikla: 2024659

### Dimenzije

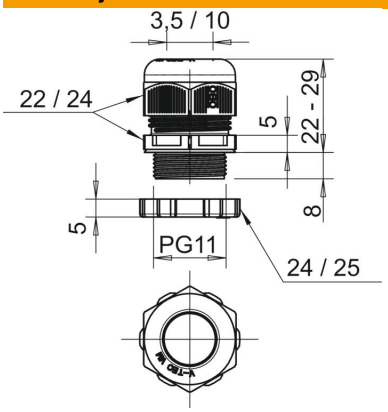


| | |
|---|---|
| Mjera E1 (mm) | 25 mm |
| Mjera E2 | 24 mm |
| Dimenzija L maks. | 29 mm |
| Dimenzija L min. | 22 mm |
| Mjera L1 | 8 mm |
| Mjera L2 | 5 mm |
| Mjera L3 | 5 mm |

### Tehnički podaci

| | |
|---|---|
| Vrsta brtve | Brtveni prsten |
| Izvedba | ravno |
| Zaštita od savijanja | ne |
| Nepropusno područje D, maks. | 10 mm |
| Nepropusno područje D, min. | 3,5 mm |
| zaštićeno od eksplozije | ne |
| Kabelska uvodnica za plosnati kabel | ne |
| Za Ex-područje | bez |
| za EX-područje plin | bez |
| za EX-područje prašina | bez |
| Navoj | Pg 11 |
| Vrsta navoja | PG |
| Duljina navoja | 8 mm |
| Nazivna veličina navoja | 11 |
| Navojni uspon | 1,5 mm |
| ojačano staklenim vlaknima | ne |
| bez halogena | da |
| Višestruka brtva | ne |
| S protumaticom | da |
| Sukladno ROHS-u | da |
| otporno na udarce | ne |
| Širina ključa 1 | 22 mm |
| Širina ključa 2 | 24 mm |
| Stupanj zaštite | IP68 |
| Šesterokut | 25 mm |
| Djeljiva kabelska uvodnica | ne |
| Temperaturno područje korištenja, maks. | 65 °C |
| Temperaturno područje korištenja, min. | −20 °C |
| Vlač. rasterećenje i zaštita od okretanja D2, maks. | 10 mm |
| Vlač. rasterećenje i zaštita od okretanja D2, min. | 4,5 mm |
| Mogućnost rasterećenja | da |