Tehnicki list

Dvostruka uvodnica, metrički navoj, svijetlo siva

Broj artikla: 2024063



Vrsta zaštite IP54, s odvojivim poklopcem od polistirena te 2 brtvena prsta od polietilena.

S priključnim navojem M20 x 1,5,
2 uvodnice PG 13,5 za promjer kabela 6,5-10,5 mm.
113/M20: s navojnim priključkom M20 x 1,5,2 poluuvodnice Pg 13,5 za promjer kabla 6,5-10,5 mm.

Duroplast, Aminoplast

Referentni podaci

Broj artikla	2024063
Tip	113 M20 LGR
Opis 1	Dvostuka uvodnica
Proizvođač:	OBO
Dimenzija	M20
Boja	svijetlo siva; RAL 7035
Materijal	Duroplast, Aminoplast tip 131.5
Najmanja prodajna jedinica	5
Jedinica količine	Komad
Težina	3,701 kg
Jedinica za težinu	kg/100 kom.
CO2 otisak (GWP) od kolijevke do vrata	0,2192 kg CO2e / 1 Komad

Tehnicki list

Dvostruka uvodnica, metrički navoj, svijetlo siva

Broj artikla: 2024063

Dimenzije

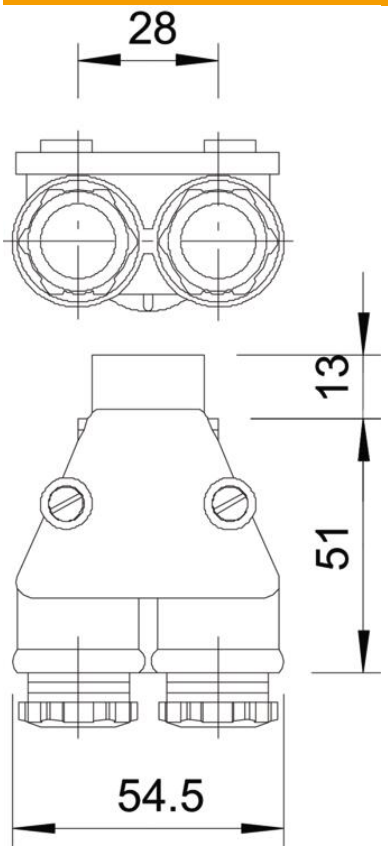

Tehnicki list

Dvostruka uvodnica, metrički navoj, svijetlo siva

Broj artikla: 2024063

Tehnički podaci

Izvedba	ravno
Zaštita od savijanja	ne
Nepropusno područje D, maks.	10,5 mm
Nepropusno područje D, min.	6,5 mm
zaštićeno od eksplozije	ne
Kabelska uvodnica za plosnati kabel	ne
vatrootporan	prema VDE 0471/DIN 695 dio 2-1, temperatura ispitivanja 650°C
Za Ex-područje	bez
Navoj	M 20 x 1,5
Vrsta navoja	metrički
ojačano staklenim vlaknima	ne
bez halogena	da
Višestruka brtva	ne
S protumaticom	ne
Sukladno ROHS-u	da
otporno na udarce	ne
Stupanj zaštite	IP54
Djeljiva kabelska uvodnica	ne
Mogućnost rasterećenja	ne