Tehnicki list

Kabelska uvodnica, metrički navoj, otporna na UV zračenje, svijetlo siva
Broj artikla: 2022907



Kabelska uvodnica s metričkim navojem u izvedbi s maticom s kapicom, za razvodne kutije, kućišta, razdjelne ormariće u privatnom i industrijskom sektoru. S vlačnim rasterećenjem i integriranom brtvom, ispitano u skladu s normom DIN EN 62444. Stupanj zaštite IP68. Primjenjivo pri temperaturama od -20 °C do +65 °C.

UV RESISTANT CE UKCA IP 68 M

PA Poliamid

Referentni podaci

Broj artikla	2022907
Tip	V-TEC VM63UV LGR
Opis 1	Kabelska uvodnica
Opis 2	UV-postojana
Proizvođač:	OBO
Dimenzija	M63
Boja	svijetlosive boje
Materijal	Poliamid
Najmanja prodajna jedinica	5
Jedinica količine	Komad
Težina	8,328 kg
Jedinica za težinu	kg/100 kom.
CO2 otisak (GWP) od kolijevke do vrata	0,3731 kg CO2e / 1 Komad

Tehnicki list

Kabelska uvodnica, metrički navoj, otporna na UV zračenje, svijetlo siva

Broj artikla: 2022907

Dimenzije

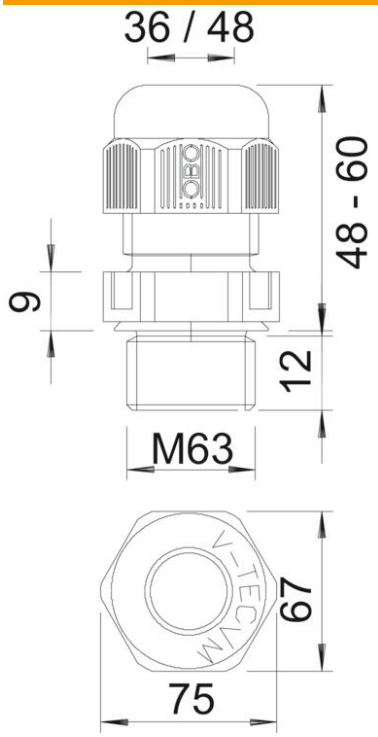

Mjera e	75 mm
Dimenzija L maks.	60 mm
Dimenzija L min.	48 mm
Mjera L1	12 mm
Mjera L2	9 mm

Tehnički podaci

Vrsta brtve	Brtveni prsten
Izvedba	ravno
Zaštita od savijanja	ne
Nepropusno područje D, maks.	48 mm
Nepropusno područje D, min.	36 mm
zaštićeno od eksplozije	ne
Kabelska uvodnica za plosnati kabel	ne
vatrootporan	prema VDE 0471/DIN 695 dio 2-1, temperatura ispitivanja 650°C
Za Ex-područje	bez
za EX-područje plin	bez
za EX-područje prašina	bez
Navoj	M63 x 1,5
Vrsta navoja	metrički
Duljina navoja	12 mm
Nazivna veličina navoja	63
ojačano staklenim vlaknima	ne
bez halogena	da
Nestabilan zakretni moment	15 Nm
Višestruka brtva	ne
S protumaticom	ne
Sukladno ROHS-u	da

Tehnicki list

Kabelska uvodnica, metrički navoj, otporna na UV zračenje, svijetlo siva
Broj artikla: 2022907

Tehnički podaci

otporno na udarce	ne
Širina ključa	67
Stupanj zaštite	IP68
Šesterokut	75 mm
Djeljiva kabelska uvodnica	ne
Temperaturno područje korištenja, maks.	65 °C
Temperaturno područje korištenja, min.	−20 °C
Mogućnost rasterećenja	da