# Tehnicki list

## Kabelska uvodnica, metrički navoj, otporna na UV zračenje, svijetlo siva
## Broj artikla: 2022903




Kabelska uvodnica s metričkim navojem u izvedbi s maticom s kapicom, za razvodne kutije, kućišta, razdjelne ormariće u privatnom i industrijskom sektoru. S vlačnim rasterećenjem i integriranom brtvom, ispitano u skladu s normom DIN EN 62444. Stupanj zaštite IP68. Primjenjivo pri temperaturama od -20 °C do +65 °C.

PA Poliamid

### Referentni podaci

| | |
|---|---|
| Broj artikla | 2022903 |
| Tip | V-TEC VM25UV LGR |
| Opis 1 | Kabelska uvodnica |
| Opis 2 | UV-postojana |
| Proizvođač: | OBO |
| Dimenzija | M25 |
| Boja | svijetlosive boje |
| Materijal | Poliamid |
| Najmanja prodajna jedinica | 25 |
| Jedinica količine | Komad |
| Težina | 1,36 kg |
| Jedinica za težinu | kg/100 kom. |
| CO2 otisak (GWP) od kolijevke do vrata | 0,0661 kg CO2e / 1 Komad |

# Tehnicki list

## Kabelska uvodnica, metrički navoj, otporna na UV zračenje, svijetlo siva
## Broj artikla: 2022903

### Dimenzije

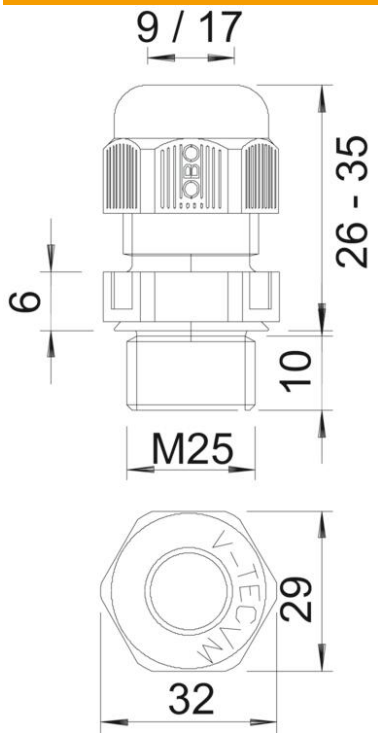


| | |
|---|---|
| Mjera e | 32 mm |
| Dimenzija L maks. | 35 mm |
| Dimenzija L min. | 26 mm |
| Mjera L1 | 10 mm |
| Mjera L2 | 6 mm |

### Tehnički podaci

| | |
|---|---|
| Vrsta brtve | Brtveni prsten |
| Izvedba | ravno |
| Zaštita od savijanja | ne |
| Nepropusno područje D, maks. | 17 mm |
| Nepropusno područje D, min. | 9 mm |
| zaštićeno od eksplozije | ne |
| Kabelska uvodnica za plosnati kabel | ne |
| vatrootporan | prema VDE 0471/DIN 695 dio 2-1, temperatura ispitivanja 650°C |
| Za Ex-područje | bez |
| za EX-područje plin | bez |
| za EX-područje prašina | bez |
| Navoj | M25 x 1,5 |
| Vrsta navoja | metrički |
| Duljina navoja | 10 mm |
| Nazivna veličina navoja | 25 |
| ojačano staklenim vlaknima | ne |
| bez halogena | da |
| Nestabilan zakretni moment | 5 Nm |
| Višestruka brtva | ne |
| S protumaticom | ne |
| Sukladno ROHS-u | da |

# Tehnicki list

## Kabelska uvodnica, metrički navoj, otporna na UV zračenje, svijetlo siva
## Broj artikla: 2022903

### Tehnički podaci

| | |
|---|---|
| otporno na udarce | ne |
| Širina ključa | 29 |
| Stupanj zaštite | IP68 |
| Šesterokut | 32 mm |
| Djeljiva kabelska uvodnica | ne |
| Temperaturno područje korištenja, maks. | 65 °C |
| Temperaturno područje korištenja, min. | −20 °C |
| Mogućnost rasterećenja | da |