Tehnicki list

Uvodnica s maticom, metrički navoj, srebrnosiva

Broj artikla: 2022851



Najbrži i najjednostavniji način postizanja rasterećenja i nepropusnosti na razvodnim kutijama i kućištima je dokazani sustav kabelskih uvodnica V-TEC VM tvrtke OBO. S integriranom brtvom i specijalnom tehnikom OBO lamela postiže se razred zaštite IP68. Rasterećenje i nepropusnost ispitani su prema HRN EN 62444.

Navojni priključci su metrički ili PG i stoga se mogu univerzalno primijeniti. Jednom pričvršćena, drži vječno: optimalno prilagođavanje navoja s ispravnim usponom jamči trajnu stabilnost kod vibracija.

Primjena: od privatnih do industrijskih područja u razvodnim kutijama i ormarima.

Temperaturno područje primjene: od -20° C do +65° C

650°

UV RESISTANT

IP 68

M

PA Poliamid

Referentni podaci

Broj artikla	2022851
Tip	V-TEC VM32 SGR
Opis 1	Kabelska uvodnica
Opis 2	metrična
Proizvođač:	OBO
Dimenzija	M32
Boja	srebrno siva; RAL 7001
Materijal	Poliamid
Najmanja prodajna jedinica	20
Jedinica količine	Komad
Težina	2,23 kg
Jedinica za težinu	kg/100 kom.
CO2 otisak (GWP) od kolijevke do vrata	0,1021 kg CO2e / 1 Komad

Tehnicki list

Uvodnica s maticom, metrički navoj, srebrnosiva

Broj artikla: 2022851

Dimenzije

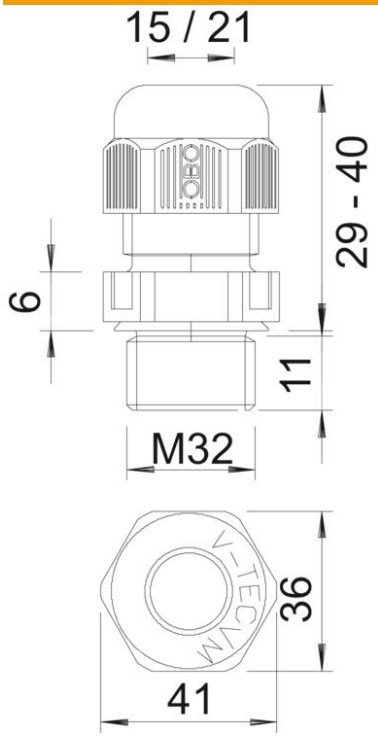

Mjera e	41 mm
Dimenzija L maks.	40 mm
Dimenzija L min.	29 mm
Mjera L1	11 mm
Mjera L2	6 mm

Tehnički podaci

Vrsta brtve	Brtveni prsten
Izvedba	ravno
Zaštita od savijanja	ne
Nepropusno područje D, maks.	21 mm
Nepropusno područje D, min.	15 mm
zaštićeno od eksplozije	ne
Kabelska uvodnica za plosnati kabel	ne
vatrootporan	prema VDE 0471/DIN 695 dio 2-1, temperatura ispitivanja 650°C
Za Ex-područje	bez
za EX-područje plin	bez
za EX-područje prašina	bez
Navoj	M32 x 1,5
Vrsta navoja	metrički
Duljina navoja	11 mm
Nazivna veličina navoja	32
Navojni uspon	1,5 mm
ojačano staklenim vlaknima	ne
bez halogena	da
Nestabilan zakretni moment	7,5 Nm
Kategorija djelovanja udarca	4
Kategorija rasterećenja	A

Tehnicki list

Uvodnica s maticom, metrički navoj, srebrnosiva

Broj artikla: 2022851

Tehnički podaci

Višestruka brtva	ne
S protumaticom	ne
Sukladno ROHS-u	da
otporno na udarce	ne
Širina ključa	36
Stupanj zaštite	IP68
Šesterokut	41 mm
Djeljiva kabelska uvodnica	ne
Temperaturno područje korištenja, maks.	65 °C
Temperaturno područje korištenja, min.	−20 °C
Mogućnost rasterećenja	da