Tehnicki list

Kabelska uvodnica, PG-navoj, signalno bijela

Broj artikla: 2022579



Kabelska uvodnica s PG navojem u izvedbi s maticom, za razvodne kutije, kućišta, razdjelne ormariće u privatnom i industrijskom sektoru. S vlačnim rasterećenjem i integriranom brtvom, ispitano u skladu s normom DIN EN 62444. Stupanj zaštite IP68. Primjenjivo pri temperaturama od -20 °C do +65 °C.
Stupac D: područje brtvljenja prema VDE 0619 u kojem nije potrebno rasterećenje
Stupac D2: područje brtvljenja uključujući rasterećenje i zaštitu od zakretanja prema VDE 0619

IP 68 Pg

PA Poliamid

Referentni podaci

Broj artikla	2022579
Tip	V-TEC PG16 RW
Opis 1	Kabelska uvodnica
Proizvođač:	OBO
Dimenzija	PG16
Boja	bijela; RAL 9010
Materijal	Poliamid
Najmanja prodajna jedinica	25
Jedinica količine	Komad
Težina	1,38 kg
Jedinica za težinu	kg/100 kom.

Tehnicki list

Kabelska uvodnica, PG-navoj, signalno bijela

Broj artikla: 2022579

Dimenzije

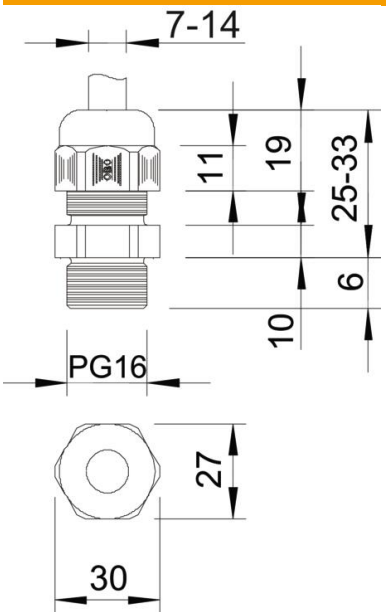

Mjera e	30 mm
Dimenzija L maks.	33 mm
Dimenzija L min.	25 mm
Mjera L1	10 mm
Mjera L2	6 mm
Mjera L3	19 mm
Mjera L4	11 mm

Tehnički podaci

Vrsta brtve	Brtveni prsten
Izvedba	ravno
Zaštita od savijanja	ne
Nepropusno područje D, maks.	14 mm
Nepropusno područje D, min.	7 mm
zaštićeno od eksplozije	ne
Kabelska uvodnica za plosnati kabel	ne
Za Ex-područje	bez
za EX-područje plin	bez
za EX-područje prašina	bez
Navoj	Pg 16
Vrsta navoja	PG
Duljina navoja	10 mm
Navojni uspon	1,41 mm
ojačano staklenim vlaknima	ne
bez halogena	da
Nestabilan zakretni moment	3,67 Nm
Višestruka brtva	ne
S protumaticom	ne
otporno na udarce	ne
Širina ključa	27
Stupanj zaštite	IP68
Djeljiva kabelska uvodnica	ne
Temperaturno područje korištenja, maks.	65 °C

Tehnicki list

Kabelska uvodnica, PG-navoj, signalno bijela

Broj artikla: 2022579

Tehnički podaci

Temperaturno područje korištenja, min.	-20 °C
Vlač. rasterećenje i zaštita od okretanja D2, maks.	14 mm
Vlač. rasterećenje i zaštita od okretanja D2, min.	7 mm
Mogućnost rasterećenja	da