Tehnicki list

Kabelska uvodnica s metričkim navojem i višestrukom brtvom, svijetlo siva
Broj artikla: 2022110



Kabelska uvodnica s metričkim navojem u izvedbi s maticom s kapicom, za razvodne kutije, kućišta, razdjelne ormariće u privatnom i industrijskom sektoru. S vlačnim rasterećenjem i integriranom brtvom, ispitano u skladu s normom DIN EN 62444. Stupanj zaštite IP68. Primjenjivo pri temperaturama od -20 °C do +65 °C.

HALOGEN FREE · UV RESISTANT · IP 68 · M

PA Poliamid

Referentni podaci

Broj artikla	2022110
Tip	V-TEC VM20 2x4
Opis 1	Kabelska uvodnica
Opis 2	s višestrukom brtvom
Proizvođač:	OBO
Dimenzija	M20
Boja	svijetlosive boje
Materijal	Poliamid
Najmanja prodajna jedinica	50
Jedinica količine	Komad
Težina	0,86 kg
Jedinica za težinu	kg/100 kom.
CO2 otisak (GWP) od kolijevke do vrata	0,054 kg CO2e / 1 Komad

Tehnicki list

Kabelska uvodnica s metričkim navojem i višestrukom brtvom, svijetlo siva
Broj artikla: 2022110

Dimenzije

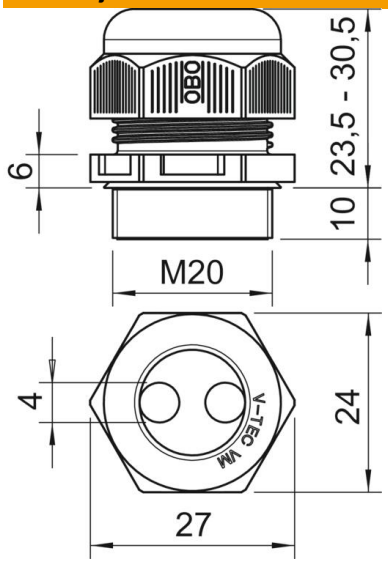

Mjera D	4 mm
Mjera e	27 mm
Dimenzija L maks.	30,5 mm
Dimenzija L min.	23,5 mm
Mjera L1	10 mm
Mjera L2	6 mm

Tehnički podaci

Broj bušotina	2
Vrsta brtve	Brtveni prsten
Izvedba	ravno
Zaštita od savijanja	ne
zaštićeno od eksplozije	ne
Kabelska uvodnica za plosnati kabel	ne
vatrootporan	prema VDE 0471/DIN 695 dio 2-1, temperatura ispitivanja 650°C
Za Ex-područje	bez
za EX-područje plin	bez
za EX-područje prašina	bez
Navoj	M20 x 1,5
Vrsta navoja	metrički
Duljina navoja	10 mm
Nazivna veličina navoja	20
Navojni uspon	1,5 mm
ojačano staklenim vlaknima	ne
bez halogena	da
Nestabilan zakretni moment	3,8 Nm
Višestruka brtva	da
S protumaticom	ne
Sukladno ROHS-u	da
otporno na udarce	ne
Širina ključa	24
Stupanj zaštite	IP68
Šesterokut	27 mm
Djeljiva kabelska uvodnica	ne
Temperaturno područje korištenja, maks.	65 °C

Tehnicki list

Kabelska uvodnica s metričkim navojem i višestrukom brtvom, svijetlo siva
Broj artikla: 2022110

Tehnički podaci

Temperaturno područje korištenja, min.	−20 °C
Mogućnost rasterećenja	da