Tehnicki list

Utična brtva EDR, svijetlosive boje

Broj artikla: 2011546



Utična brtva za razvodne kutije za izravni prihvat metričkih cijevi

CE IP 55 M25 M32 M40

TPE Termoplastični elstomer

Referentni podaci

Broj artikla	2011546
Tip	EDR 40 32-40 LGR
Opis 1	Utična brtva
Opis 2	za cijevi
Proizvođač:	OBO
Dimenzija	Ø40/32-40
Boja	svijetlo siva; RAL 7035
Materijal	Termoplastični elastomer
Najmanja prodajna jedinica	25
Jedinica količine	Komad
Težina	2,2 kg
Jedinica za težinu	kg/100 kom.
CO2 otisak (GWP) od kolijevke do vrata	0,0517 kg CO2e / 1 Komad

Tehnicki list

Utična brtva EDR, svijetlosive boje

Broj artikla: 2011546

Dimenzije

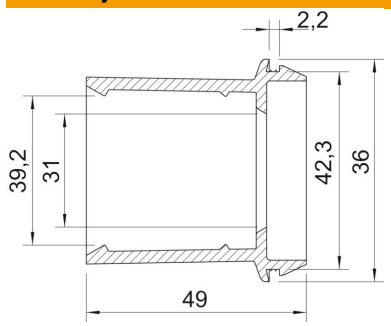

Mjera A	2,2 mm
Mjera D1	46 mm
Mjera D2	42,3 mm
Mjera D3	31 mm
Mjera D4	39,2 mm
Mjera L	49 mm

Tehnički podaci

Izvedba	otvoreno
za maks. promjer	40 mm
za min. promjer	32 mm
za maks. debljinu zida	2,2 mm
za debljinu zida min.	2,2 mm
Veličina	M40
bez halogena	da
Nazivni promjer	40 mm
Sukladno ROHS-u	da
Stupanj zaštite	IP55