Tehnicki list

Utična brtva EDR, svijetlosive boje

Broj artikla: 2011514



Utična brtva za razvodne kutije za izravni prihvat metričkih cijevi

CE IP 55 M25 M32 M40

TPE Termoplastični elstomer

Referentni podaci

Broj artikla	2011514
Tip	EDR 25 20-25 LGR
Opis 1	Utična brtva
Opis 2	za cijevi
Proizvođač:	OBO
Dimenzija	Ø25/20-25
Boja	svijetlo siva; RAL 7035
Materijal	Termoplastični elastomer
Najmanja prodajna jedinica	50
Jedinica količine	Komad
Težina	0,68 kg
Jedinica za težinu	kg/100 kom.
CO2 otisak (GWP) od kolijevke do vrata	0,0155 kg CO2e / 1 Komad

Tehnicki list

Utična brtva EDR, svijetlosive boje

Broj artikla: 2011514

Dimenzije

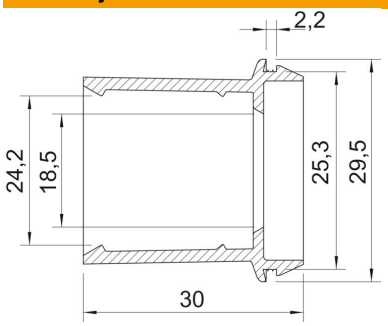

Mjera A	2,2 mm
Mjera D1	29,5 mm
Mjera D2	25,3 mm
Mjera D3	18,5 mm
Mjera D4	24,2 mm
Mjera L	30 mm

Tehnički podaci

Izvedba	otvoreno
za maks. promjer	25 mm
za min. promjer	20 mm
za maks. debljinu zida	2,2 mm
za debljinu zida min.	2,2 mm
Veličina	M25
bez halogena	da
Nazivni promjer	25 mm
Sukladno ROHS-u	da
Stupanj zaštite	IP55