# Tehnicki list

## Razvodna kutija T40, IP67

## Broj artikla: 2007900



Razvodna kutija za unutarnje i vanjske zaštićene prostore. Kvadratnog oblika, s uvodnicama koje se izbijaju na stranama i dnu kutije. Prikladno za zidnu i stropnu montažu i montažu na montažnim pločicama. S mogućnosti pričvršćivanja s unutarnje strane kutije ili montažu kroz izolirane kutove. S fiksnim steznim poklopcem. Izrađeno od materijala bez halogena otpornih na UV zračenje. Razvodna kutija prema DIN EN 60670. Vatrootporno prema DIN EN 60695-2-11, ispitna temperatura 650 °C. Otpornost na udarce IK07 prema DIN EN 50102.
Razvodna kutija za unutarnje i vanjske zaštićene prostore. Kvadratnog oblika, s uvodnicama koje se izbijaju na stranama i dnu kutije. Prikladno za zidnu i stropnu montažu i montažu na montažnim pločicama. S mogućnosti pričvršćivanja s unutarnje strane kutije ili montažu kroz izolirane kutove. S fiksnim steznim poklopcem. Izrađeno od materijala bez halogena otpornih na UV zračenje. Razvodna kutija prema DIN EN 60670. Vatrootporno prema DIN EN 60695-2-11, ispitna temperatura 650 °C. Otpornost na udarce IK07 prema DIN EN 50102.

HALOGEN FREE · 650° · CE · UKCA · 500 V · IP 67 · M20 · IK 07 · 4 mm² · 7

PP Polipropilen

### Referentni podaci

| | |
|---|---|
| Broj artikla | 2007900 |
| Tip | T 40 M20 |
| Opis 1 | Razvodna kutija |
| Opis 2 | s M20 otvorima |
| Proizvođač: | OBO |
| Dimenzija | 90x90x52 |
| Boja | svijetlo siva; RAL 7035 |
| Materijal | Polipropilen |
| Najmanja prodajna jedinica | 5 |
| Jedinica količine | Komad |
| Težina | 6,1 kg |
| Jedinica za težinu | kg/100 kom. |
| CO2 otisak (GWP) od kolijevke do vrata | 0,2234 kg CO2e / 1 Komad |

# Tehnicki list

## Razvodna kutija T40, IP67

## Broj artikla: 2007900

### Dimenzije

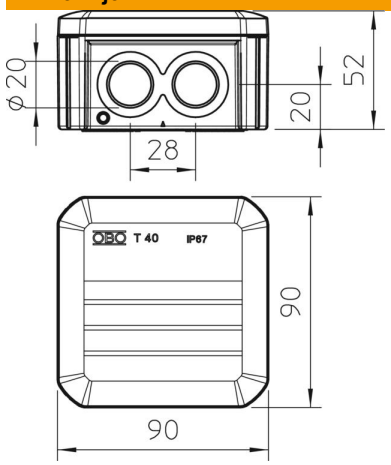


| | |
|---|---|
| Duljina | 90 mm |
| Širina | 90 mm |
| Visina | 52 mm |

### Tehnički podaci

| | |
|---|---|
| Može se nizati | da |
| Broj ulaza | 7 |
| Vrsta uvoda | Utična brtva |
| Način uvođenja | Uvodnica |
| Vrsta provoda kućišta | utisnuti otvori |
| Odmjerni izolacijski napon Ui | 500 V |
| Oprema | bez |
| Poklopac | neprozirno |
| Pričvršćenje poklopca | može se nataknuti |
| Uvođenje odostraga | da |
| Uvodnice | 7 x Ø20 |
| Izvedba testirana na eksplozije | ne |
| vatrootporan | prema VDE 0471/DIN 695 dio 2-1, temperatura ispitivanja 650°C |
| Oblik | kvadratno |
| Očuvanje funkcije | bez |
| Za Ex-područje | bez |
| za EX-područje plin | bez |
| za EX-područje prašina | bez |
| ojačano staklenim vlaknima | ne |
| bez halogena | da |
| Unutarnje mjere | 77x77x46 mm |
| Sa zakriljenjem | ne |
| S poklopcem | da |
| Način montaže | Zidna/stropna montaža |
| Min. nazivni presjek | 4 mm² |
| Nazivni napon | 500 V |
| Mogućnost plombiranja | da |
| Sukladno ROHS-u | da |
| Stupanj zaštite | IP67 |
| Stupanj zaštite IK-kod | IK07 |
| Temperaturno područje korištenja, maks. | 65 °C |

# Tehnicki list

## Razvodna kutija T40, IP67

## Broj artikla: 2007900

### Tehnički podaci

| | |
|---|---|
| Temperaturno područje korištenja, min. | −25 °C |
| Transparentni poklopac | ne |
| Postojano na vremenske uvjete | ne |