Tehnicki list

Poklopac razvodne kutije T 100, bez priključnice

Broj artikla: 2007826



Poklopac za razvodnu kutiju T 100 od polipropilena. Ovisno o tipu otvor za modul 45-uređaja ili s 2 ili 4 priključnice sa zaštitnim kontaktom modul 45 u bijeloj boji. Kod poklopca postoji mogućnot plombiranja, kod 2-struke priključnice s poljem za oznaku.

HALOGEN FREE · 750° · CE · UKCA · IP 20 · 500 V

PP Polipropilen

Referentni podaci

Broj artikla	2007826
Tip	T 100 D MSD2A
Opis 1	Poklopac
Opis 2	bez priključnica
Proizvođač:	OBO
Dimenzija	150x116x15
Boja	svijetlo siva; RAL 7035
Materijal	Polipropilen
Najmanja prodajna jedinica	1
Jedinica količine	Komad
Težina	6,2 kg
Jedinica za težinu	kg/100 kom.
CO2 otisak (GWP) od kolijevke do vrata	0,4591 kg CO2e / 1 Komad

Tehnicki list

Poklopac razvodne kutije T 100, bez priključnice

Broj artikla: 2007826

Dimenzije

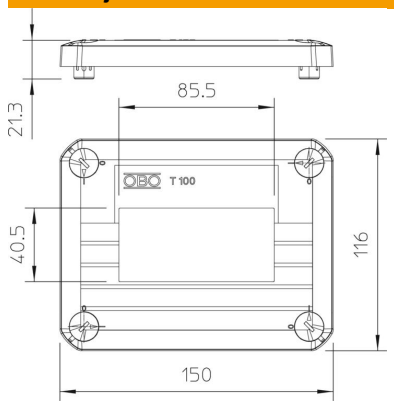

Duljina	150 mm
Širina	116 mm
Visina	15 mm

Tehnički podaci

Izvedba poklopca sustava za instalacije ispod žbuke i u šupljim zidovima	Montažni poklopac
Oblik	pravokutno
Sukladno ROHS-u	da