Tehnicki list

Razvodna kutija T 100, s 2 Modul 45 priključnice u poklopcu jednopolno
Broj artikla: 2007821



Razvodna kutija za unutarnje i vanjske zaštićene prostore. Pravokutnog oblika, s uvodnicama koje se izbijaju na stranama i na dnu kutije. Prikladno za zidnu i stropnu montažu i montažu na montažnim pločicama. S mogućnosti pričvršćivanja s unutarnje strane kutije ili montažu kroz izolirane kutove. Poklopac sa zasunima, koji se može plombirati i 2 priključnice Modul45. Izrađena od materijala bez halogena otpornog na UV zračenje.

Razvodna kutija prema EN 60670. Vatrootporno prema EN 60695-2-11, temperatura ispitivanja 650 °C.
Unutarnje mjere: 136x102x57 mm

HALOGEN FREE · 750° · CE · UKCA · IP 20 · 500 V

PP Polipropilen

Referentni podaci

Broj artikla	2007821
Tip	T 100 2MSD WS
Opis 1	Razvodna kutija
Opis 2	s 2 prik. sa zaš.kon. 33° bij.
Proizvođač:	OBO
Dimenzija	150x116x67
Boja	svijetlo siva; RAL 7035
Materijal	Polipropilen
Najmanja prodajna jedinica	1
Jedinica količine	Komad
Težina	25,85 kg
Jedinica za težinu	kg/100 kom.
CO2 otisak (GWP) od kolijevke do vrata	1,1464 kg CO2e / 1 Komad

Tehnicki list

Razvodna kutija T 100, s 2 Modul 45 priključnice u poklop-cu jednopolno
Broj artikla: 2007821

Dimenzije

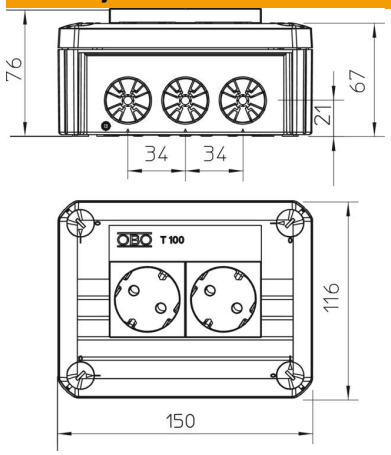

Duljina	150 mm
Širina	116 mm
Visina	67 mm

Tehnički podaci

Može se nizati	da
Broj ulaza	10
Vrsta uvoda	Otvori obujmice za rasterećenje za direktni proboj
Način uvođenja	Kabel
Vrsta provoda kućišta	utisnuti otvori
Odmjerni izolacijski napon Ui	500 V
Oprema	ostalo
Poklopac	neprozirno
Pričvršćenje poklopca	navijano
Uvođenje odostraga	da
Uvodnice	10
Izvedba testirana na eksplozije	ne
vatrootporan	prema VDE 0471/DIN 695 dio 2-1, temperatura ispitivanja 750 °C
Oblik	pravokutno
Očuvanje funkcije	bez
Za Ex-područje	bez
za EX-područje plin	bez
za EX-područje prašina	bez
bez halogena	da
Unutarnje mjere	136x102x57 mm
Sa zakriljenjem	ne
S poklopcem	da
Min. nazivni presjek	2,5 mm²
Nazivni napon	500 V
Mogućnost plombiranja	da
Stupanj zaštite	IP30
Temperaturno područje korištenja, maks.	60 °C
Temperaturno područje korištenja, min.	-5 °C
Transparentni poklopac	ne
Postojano na vremenske uvjete	ne