Tehnicki list

Razvodna kutija T350, s utičnim brtvama i prozirnim, povišenim poklopcem
Broj artikla: 2007758



Razvodna kutija za unutarnje i vanjske zaštićene prostore. Pravokutnog oblika s utičnim brtvama. Prikladno za zidnu/stropnu montažu, montažu na montažnim limovima i preko navoja u dnu kutije. S mogućnosti pričvršćivanja s unutarnje strane kutije ili montažu kroz izolirane kutove. Visoki, prozirni poklopac s brzim zaključavanjem, moguće plombirati. Izrađena od materijala bez halogena otpornog na UV zračenje.

Uključen montažni profil.

Razvodna kutija prema EN 60670. Vatrootporno prema EN 60695-2-11, temperatura ispitivanja 650 °C. Otpornost na udarce IK05 prema DIN EN 50102.
Unutarnje mjere: 267x182x127 mm

HALOGEN FREE · 650° · IP 66 · M32 · M40 · 24 · 500 V · 35 mm² · IK 05

PP/PC Polipropilen/polikarbonat

Referentni podaci

Broj artikla	2007758
Tip	T 350 HD TR
Opis 1	Razvodna kutija
Opis 2	s podignutim prozirnim pokl.
Proizvođač:	OBO
Dimenzija	285x201x139
Boja	svijetlo siva; RAL 7035
Materijal	Polipropilen/polikarbonat
Najmanja prodajna jedinica	1
Jedinica količine	Komad
Težina	85 kg
Jedinica za težinu	kg/100 kom.
CO2 otisak (GWP) od kolijevke do vrata	3,2649 kg CO2e / 1 Komad

Tehnicki list

Razvodna kutija T350, s utičnim brtvama i prozirnim, povišenim poklopcem
Broj artikla: 2007758

Dimenzije

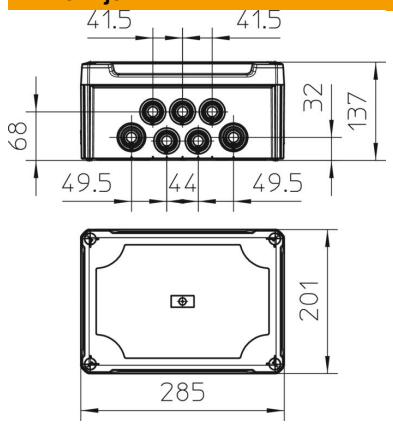

Duljina	285 mm
Širina	201 mm
Visina	137 mm

Tehnički podaci

Može se nizati	da
Broj ulaza	24
Vrsta uvoda	Utična brtva
Način uvođenja	Kabel
Vrsta provoda kućišta	ostalo
Odmjerni izolacijski napon Ui	500 V
Oprema	nosivi profili
Poklopac	prozirno
Pričvršćenje poklopca	navijano
Uvođenje odostraga	da
Uvodnice	16xM32 8xM40
Izvedba testirana na eksplozije	ne
vatrootporan	prema VDE 0471/DIN 695 dio 2-1, temperatura ispitivanja 650°C
Oblik	pravokutno
Očuvanje funkcije	bez
Za Ex-područje	bez
za EX-područje plin	bez
za EX-područje prašina	bez
ojačano staklenim vlaknima	da
bez halogena	da
Unutarnje mjere	267x182x127 mm
Sa zakriljenjem	ne
S poklopcem	da
Način montaže	Zidna/stropna montaža
Nazivni napon	500 V
Mogućnost plombiranja	da
Stupanj zaštite	IP66
Stupanj zaštite IK-kod	IK05
Temperaturno područje korištenja, maks.	60 °C
Temperaturno područje korištenja, min.	-5 °C
Transparentni poklopac	da

Tehnicki list

Razvodna kutija T350, s utičnim brtvama i prozirnim, povišenim poklopcem
Broj artikla: 2007758

Tehnički podaci

Postojano na vremenske uvjete	ne