# Tehnicki list

## Razvodna kutija T160, s utičnim brtvama i prozirnim povišenim poklopcem
## Broj artikla: 2007754

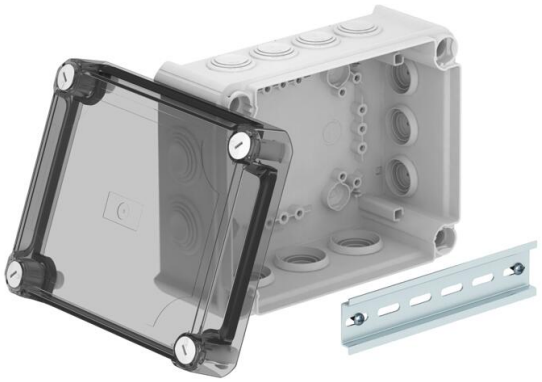

Razvodna kutija za unutarnje i vanjske zaštićene prostore. Pravokutni oblik s brtvama na stranama i uvodnicama koje se izbijaju na dnu. Prikladno za zidnu i stropnu montažu i montažu na montažnim pločicama. S mogućnosti pričvršćivanja s unutarnje strane kutije ili montažu kroz izolirane kutove. Visoki, prozirni poklopac s brzim zaključavanjem, moguće plombirati. Izrađeno od materijala bez halogena otpornih na UV zračenje.

Uključen montažni profil.

Razvodna kutija prema DIN EN 60670. Vatrootporno prema DIN EN 60695-2-11, ispitna temperatura 650 °C. Otpornost na udarce IK05 sukladno DIN EN 50102. Unutarnje mjere: 176x135x84 mm

HALOGEN FREE · 650° · IP 66 · M25 · M32 · 12 · 500 V · 16 mm² · IK 05

PP/PC Polipropilen/polikarbonat

### Referentni podaci

| | |
|---|---|
| Broj artikla | 2007754 |
| Tip | T 160 HD TR |
| Opis 1 | Razvodna kutija |
| Opis 2 | s podignutim prozirnim pokl. |
| Proizvođač: | OBO |
| Dimenzija | 190x150x94 |
| Boja | svijetlo siva; RAL 7035 |
| Materijal | Polipropilen/polikarbonat |
| Najmanja prodajna jedinica | 1 |
| Jedinica količine | Komad |
| Težina | 34,18 kg |
| Jedinica za težinu | kg/100 kom. |
| CO2 otisak (GWP) od kolijevke do vrata | 1,6554 kg CO2e / 1 Komad |

# Tehnicki list

## Razvodna kutija T160, s utičnim brtvama i prozirnim povišenim poklopcem
## Broj artikla: 2007754

### Dimenzije

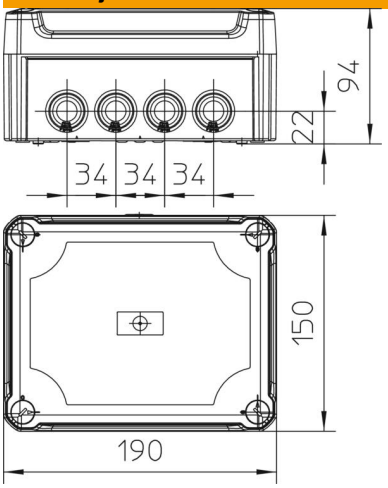


| | |
|---|---|
| Duljina | 190 mm |
| Širina | 150 mm |
| Visina | 94 mm |

### Tehnički podaci

| | |
|---|---|
| Može se nizati | da |
| Broj ulaza | 12 |
| Vrsta uvoda | Utična brtva |
| Način uvođenja | Kabel |
| Vrsta provoda kućišta | Membrana, izreziva |
| Odmjerni izolacijski napon Ui | 500 V |
| Oprema | nosivi profili |
| Poklopac | prozirno |
| Pričvršćenje poklopca | navijano |
| Uvođenje odostraga | da |
| Uvodnice | 7xM25<br>5xM32 |
| Izvedba testirana na eksplozije | ne |
| vatrootporan | prema VDE 0471/DIN 695 dio 2-1, temperatura ispitivanja 650°C |
| Oblik | pravokutno |
| Očuvanje funkcije | bez |
| Za Ex-područje | bez |
| za EX-područje plin | bez |
| za EX-područje prašina | bez |
| ojačano staklenim vlaknima | da |
| bez halogena | da |
| Unutarnje mjere | 176x135x84 mm |
| Sa zakriljenjem | ne |
| S poklopcem | da |
| Način montaže | Zidna/stropna montaža |
| Nazivni napon | 500 V |
| Mogućnost plombiranja | da |
| Sukladno ROHS-u | da |
| Stupanj zaštite | IP66 |
| Stupanj zaštite IK-kod | IK05 |
| Temperaturno područje korištenja, maks. | 65 °C |

# Tehnicki list

## Razvodna kutija T160, s utičnim brtvama i prozirnim povišenim poklopcem
## Broj artikla: 2007754

### Tehnički podaci

| | |
|---|---|
| Temperaturno područje korištenja, min. | −25 °C |
| Transparentni poklopac | da |
| Postojano na vremenske uvjete | ne |