Tehnicki list

Razvodna kutija T60, s utičnim brtvama i prozirnim povišenim poklopcem
Broj artikla: 2007750

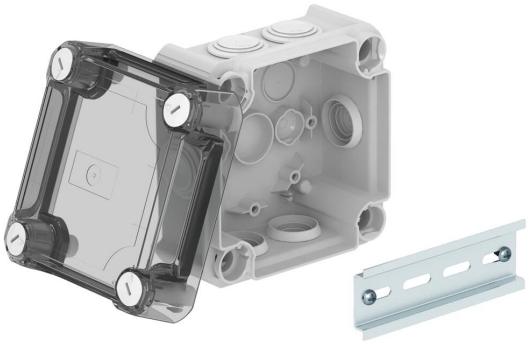

Razvodna kutija za unutarnje i vanjske zaštićene prostore. Kvadratnog oblika s brtvama na stranama i uvodnicama koje se izbijaju na dnu. Prikladno za zidnu i stropnu montažu i montažu na montažnim pločicama. S mogućnosti pričvršćivanja s unutarnje strane kutije ili montažu kroz izolirane kutove. Visoki, prozirni poklopac s brzim zaključavanjem, moguće plombirati. Izrađeno od materijala bez halogena otpornih na UV zračenje.

Uključen montažni profil.

Razvodna kutija prema DIN EN 60670. Vatrootporno prema DIN EN 60695-2-11, ispitna temperatura 650 °C. Otpornost na udarce IK07 prema DIN EN 50102. Unutarnje mjere: 100x100x65 mm

HALOGEN FREE · 650° · IP 66 · M25 · 7 · 500 V · 6 mm² · IK 07

PP/PC Polipropilen/polikarbonat

Referentni podaci

Broj artikla	2007750
Tip	T 60 HD TR
Opis 1	Razvodna kutija
Opis 2	s podignutim prozirnim pokl.
Proizvođač:	OBO
Dimenzija	114x114x76
Boja	svijetlo siva; RAL 7035
Materijal	Polipropilen/polikarbonat
Najmanja prodajna jedinica	1
Jedinica količine	Komad
Težina	17,18 kg
Jedinica za težinu	kg/100 kom.
CO2 otisak (GWP) od kolijevke do vrata	0,7896 kg CO2e / 1 Komad

Tehnicki list

Razvodna kutija T60, s utičnim brtvama i prozirnim povišenim poklopcem
Broj artikla: 2007750

Dimenzije

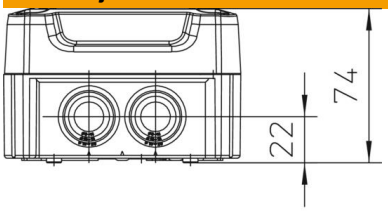

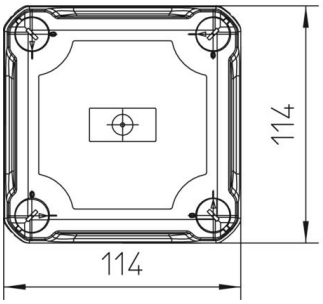

Duljina	114 mm
Širina	114 mm
Visina	74 mm

Tehnički podaci

Može se nizati	da
Broj ulaza	7
Vrsta uvoda	Utična brtva
Način uvođenja	Kabel
Vrsta provoda kućišta	ostalo
Odmjerni izolacijski napon Ui	500 V
Oprema	nosivi profili
Poklopac	prozirno
Pričvršćenje poklopca	navijano
Uvođenje odostraga	da
Uvodnice	7xM25
Izvedba testirana na eksplozije	ne
vatrootporan	prema VDE 0471/DIN 695 dio 2-1, temperatura ispitivanja 650°C
Oblik	kvadratno
Očuvanje funkcije	bez
Za Ex-područje	bez
za EX-područje plin	bez
za EX-područje prašina	bez
bez halogena	da
Unutarnje mjere	100x100x65 mm
Sa zakriljenjem	ne
S poklopcem	da
Način montaže	Zidna/stropna montaža
Nazivni napon	500 V
Mogućnost plombiranja	da
Sukladno ROHS-u	da
Stupanj zaštite	IP66
Stupanj zaštite IK-kod	IK07
Temperaturno područje korištenja, maks.	65 °C

Tehnicki list

Razvodna kutija T60, s utičnim brtvama i prozirnim povišenim poklopcem
Broj artikla: 2007750

Tehnički podaci

Temperaturno područje korištenja, min.	−25 °C
Transparentni poklopac	da
Postojano na vremenske uvjete	ne