Tehnicki list

Razvodna kutija T100, s utičnim brtvama i povišenim poklopcem

Broj artikla: 2007712



Razvodna kutija za unutarnje i vanjske zaštićene prostore. Pravokutni oblik s brtvama na stranama i uvodnicama koje se izbijaju na dnu. Prikladno za zidnu i stropnu montažu i montažu na montažnim pločicama. S mogućnosti pričvršćivanja s unutarnje strane kutije ili montažu kroz izolirane kutove. Visoki poklopac s brzim otpuštanjem, moguće plombirati. Izrađeno od materijala bez halogena otpornih na UV zračenje.

Uključen montažni profil.

Razvodna kutija prema DIN EN 60670. Vatrootporno prema DIN EN 60695-2-11, ispitna temperatura 650 °C. Otpornost na udarce IK07 prema DIN EN 50102. Unutarnje mjere: 136x102x74 mm

HALOGEN FREE · 650° · UV RESISTANT · IP 66 · M25 · 10 · 500 V · 10 mm² · IK 07

PP/PC Polipropilen/polikarbonat

Referentni podaci

Broj artikla	2007712
Tip	T 100 HD LGR
Opis 1	Razvodna kutija
Opis 2	s povišenim poklopcem
Proizvođač:	OBO
Dimenzija	150x116x83
Boja	svijetlo siva; RAL 7035
Materijal	Polipropilen/polikarbonat
Najmanja prodajna jedinica	1
Jedinica količine	Komad
Težina	22,55 kg
Jedinica za težinu	kg/100 kom.
CO2 otisak (GWP) od kolijevke do vrata	1,0744 kg CO2e / 1 Komad

Tehnicki list

Razvodna kutija T100, s utičnim brtvama i povišenim poklopcem

Broj artikla: 2007712

Dimenzije

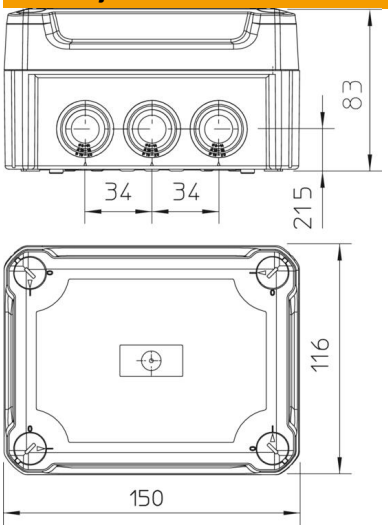

Duljina	150 mm
Širina	116 mm
Visina	83 mm

Tehnički podaci

Može se nizati	da
Broj ulaza	10
Vrsta uvoda	Utična brtva
Način uvođenja	Kabel
Vrsta provoda kućišta	ostalo
Odmjerni izolacijski napon Ui	500 V
Oprema	nosivi profili
Poklopac	neprozirno
Pričvršćenje poklopca	navijano
Uvođenje odostraga	da
Uvodnice	10xM25
Izvedba testirana na eksplozije	ne
vatrootporan	prema VDE 0471/DIN 695 dio 2-1, temperatura ispitivanja 650°C
Oblik	pravokutno
Očuvanje funkcije	bez
Za Ex-područje	bez
za EX-područje plin	bez
za EX-područje prašina	bez
bez halogena	da
Unutarnje mjere	136x102x74 mm
Sa zakriljenjem	ne
S poklopcem	da
Način montaže	Zidna/stropna montaža
Nazivni napon	500 V
Mogućnost plombiranja	da
Sukladno ROHS-u	da
Stupanj zaštite	IP66
Stupanj zaštite IK-kod	IK07
Temperaturno područje korištenja, maks.	65 °C

Tehnicki list

Razvodna kutija T100, s utičnim brtvama i povišenim poklopcem
Broj artikla: 2007712

Tehnički podaci

Temperaturno područje korištenja, min.	−25 °C
Transparentni poklopac	ne
Postojano na vremenske uvjete	ne