Tehnicki list

Razvodna kutija T 350, s utičnim brtvama

Broj artikla: 2007568



Razvodna kutija za unutarnje i vanjske zaštićene prostore. Pravokutni oblik s brtvama na stranama i uvodnicama koje se izbijaju na dnu. Prikladno za zidnu i stropnu montažu i montažu na montažnim pločicama. S mogućnosti pričvršćivanja s unutarnje strane kutije ili montažu kroz izolirane kutove. Poklopac s brzim zaključavanjem, mogućnost plombiranja. Izrađeno od materijala bez halogena otpornih na UV zračenje.

Razvodna kutija prema DIN EN 60670. Vatrootporno prema DIN EN 60695-2-11, ispitna temperatura 650 °C. Otpornost na udarce IK05 sukladno DIN EN 50102.

IP 66 | M32 | M40 | 35 mm² | 24 | 500 V | IK 05

PP/GF Polipropilen, ojačan staklenim vlaknima

Referentni podaci

Broj artikla	2007568
Tip	T 350 RW
Opis 1	Razvodna kutija
Opis 2	s 24 otvora
Proizvođač:	OBO
Dimenzija	285x201x120
Boja	bijela; RAL 9010
Materijal	Polipropilen, ojačan staklenim vlaknima
Najmanja prodajna jedinica	1
Jedinica količine	Komad
Težina	63 kg
Jedinica za težinu	kg/100 kom.
CO2 otisak (GWP) od kolijevke do vrata	2,7372 kg CO2e / 1 Komad

Tehnicki list

Razvodna kutija T 350, s utičnim brtvama

Broj artikla: 2007568

Dimenzije

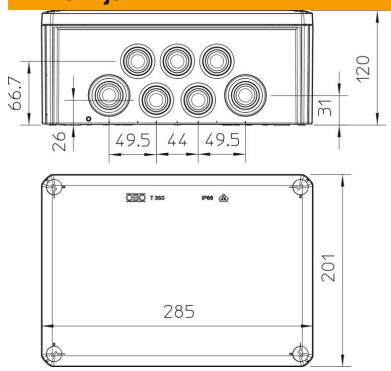

Duljina	285 mm
Širina	201 mm
Visina	120 mm

Tehnički podaci

Može se nizati	da
Broj ulaza	24
Vrsta uvoda	Utična brtva
Način uvođenja	Kabel
Vrsta provoda kućišta	Membrana, izreziva
Odmjerni izolacijski napon Ui	500 V
Oprema	bez
Poklopac	neprozirno
Pričvršćenje poklopca	navijano
Uvođenje odostraga	da
Uvodnice	16 x M32 + 8 x M40
Izvedba testirana na eksplozije	ne
vatrootporan	prema VDE 0471/DIN 695 dio 2-1, temperatura ispitivanja 650°C
Oblik	pravokutno
Očuvanje funkcije	bez
Za Ex-područje	bez
za EX-područje plin	bez
za EX-područje prašina	bez
ojačano staklenim vlaknima	da
bez halogena	da
Unutarnje mjere	267x182x110 mm
Sa zakriljenjem	ne
S poklopcem	da
Način montaže	Zidna/stropna montaža
Min. nazivni presjek	35 mm²
Nazivni napon	500 V
Mogućnost plombiranja	da
Sukladno ROHS-u	da
Stupanj zaštite	IP66
Stupanj zaštite IK-kod	IK05
Temperaturno područje korištenja, maks.	65 °C
Temperaturno područje korištenja, min.	−25 °C
Transparentni poklopac	ne
Postojano na vremenske uvjete	ne