Tehnicki list

Razvodna kutija T 160, zatvorena

Broj artikla: 2007271



Razvodna kutija za unutarnje i vanjske zaštićene prostore. Pravokutni oblik bez uvodnica. Prikladno za zidnu/stropnu montažu i montažu na montažnim limovima, s mogućnosti pričvršćivanja s unutarnje strane kutije kroz izolirane kutove. Poklopac s brzim zaključavanjem, mogućnost plombiranja. Izrađeno od materijala bez halogena otpornih na UV zračenje.
Razvodna kutija prema DIN EN 60670. Vatrootporno prema DIN EN 60695-2-11, ispitna temperatura 650 °C. Otpornost na udarce IK05 prema DIN EN 50102.

IP 66 | 16 mm² | 500 V | IK 05

PP/GF Polipropilen, ojačan staklenim vlaknima

Referentni podaci

Broj artikla	2007271
Tip	T 160 OE
Opis 1	Razvodna kutija
Opis 2	zatvorena
Proizvođač:	OBO
Dimenzija	190x150x77
Boja	svijetlo siva; RAL 7035
Materijal	Polipropilen, ojačan staklenim vlaknima
Najmanja prodajna jedinica	1
Jedinica količine	Komad
Težina	30 kg
Jedinica za težinu	kg/100 kom.
CO2 otisak (GWP) od kolijevke do vrata	1,1708 kg CO2e / 1 Komad

Tehnicki list

Razvodna kutija T 160, zatvorena

Broj artikla: 2007271

Dimenzije



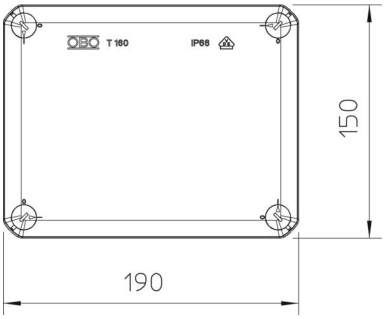

Duljina	190 mm
Širina	150 mm
Visina	77 mm

Tehnički podaci

Može se nizati	da
Vrsta uvoda	bez
Način uvođenja	Kabel
Vrsta provoda kućišta	bez
Odmjerni izolacijski napon Ui	500 V
Oprema	bez
Poklopac	neprozirno
Pričvršćenje poklopca	navijano
Uvođenje odostraga	da
Uvodnice	bez
Izvedba testirana na eksplozije	ne
vatrootporan	prema VDE 0471/DIN 695 dio 2-1, temperatura ispitivanja 750 °C
Oblik	pravokutno
Očuvanje funkcije	bez
Za Ex-područje	bez
za EX-područje plin	bez
za EX-područje prašina	bez
ojačano staklenim vlaknima	da
bez halogena	da
Unutarnje mjere	176x135x67 mm
Sa zakriljenjem	ne
S poklopcem	da
Način montaže	Zidna/stropna montaža
Min. nazivni presjek	16 mm²
Nazivni napon	500 V
Mogućnost plombiranja	da
Stupanj zaštite	IP66
Stupanj zaštite IK-kod	IK05
Temperaturno područje korištenja, maks.	60 °C
Temperaturno područje korištenja, min.	-5 °C

Tehnicki list

Razvodna kutija T 160, zatvorena

Broj artikla: 2007271

Tehnički podaci

Transparentni poklopac	ne
Postojano na vremenske uvjete	ne