Tehnicki list

HW kutija za elektroniku 61, zrakonepropusna

Broj artikla: 2003826

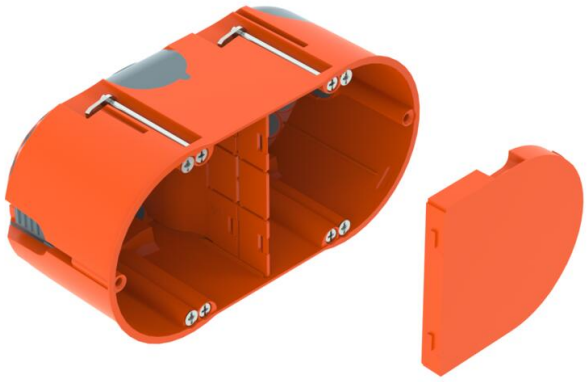

Kutija za elektroniku za šuplje zidove s membranskim uvodnicama, poklopcem i pregradom za primjenu u šupljim zidovima s ugradbenom dubinom od najmanje 61 mm i debljinom panela od 5 – 40 mm.

- 6 provrta za vijke
- Vijci za uređaje, stezne ušice
- 4 kombinirane uvodnice cijevi Ø 20 i 25 mm
- 4 uvodnice za NYM kabele 3 x 1,5 mm²
- 2 uvodnice za NYM kabele 3 x 2,5 mm² ili 5 x 1,5 mm²
- 2 uvodnice za NYM kabele 5 x 2,5 mm² ili 7 x 1,5 mm²
- Zrakonepropusno spajanje na druge utičnice uređaja preko spojnih komada tipa ZH 11-V

Ispitano prema HRN EN 60670-1, HRN EN 60670-22 i DIN 49073-1.

HALOGEN FREE | 850° | IP 30 | 1,5-2,5 mm² | 400 V | Ø 68

PP/ TPE Polipropilen / termoplastični elastomer

Referentni podaci

Broj artikla	2003826
Tip	HE 61-DV-L
Opis 1	Instala. kutija za šuplji zid
Opis 2	2-struka, zrakonepropusna
Dobavljiv od	01.10.2021
Proizvođač:	OBO
Dimenzija	142x71
Boja	narančasta / siva
Materijal	Polipropilen / termoplastični elastomer
Najmanja prodajna jedinica	10
Jedinica količine	Komad
Težina	6,19 kg
Jedinica za težinu	kg/100 kom.
CO2 otisak (GWP) od kolijevke do vrata	0,2004 kg CO2e / 1 Komad

Tehnicki list

HW kutija za elektroniku 61, zrakonepropusna

Broj artikla: 2003826

Dimenzije

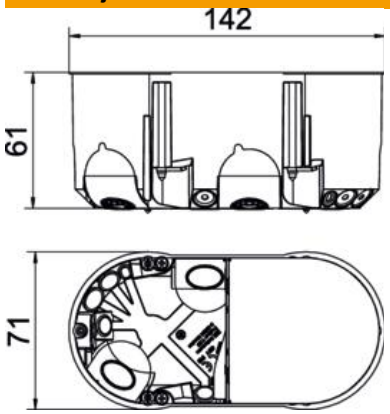

Duljina	142 mm
Širina	71 mm
Visina	61 mm

Tehnički podaci

Broj ulaza	14
Broj uložaka	2
Vrsta provoda kućišta	Membrana
Izvedba	Dvostruka
Oblik	Ugradna razvodna kutija
Pričvršćivanje	Vijci
Poklopac	narančasta
Pričvršćenje poklopca	može se nataknuti
vatrootporan	prema VDE 0471/IEC 60695-2-11, temperatura ispitivanja 850 °C
Oblik	ovalno
Promjer rupe dobiven glodalicom	68 mm
za promjere cijevi	20/25 mm
Prikladno za debljinu ploča maks.	40 mm
Prikladno za debljinu ploča min.	5 mm
Razmak između vijaka	61 mm
bez halogena	da
Kombinirane uvodnice Ø 20 / 25 mm	4
Uvodnice 3 x 1,5 mm²	4
Uvodnice 3 x 2,5 mm² / 5 x 1,5 mm²	2
Uvodnice 5 x 2,5 mm² / 7 x 1,5 mm²	2
Uvodnice za niski napon	2
S vijcima	da
Način montaže	Šuplji zid
Maks. nazivni presjek	2,5 mm²
Min. nazivni presjek	1,5 mm²
Sukladno ROHS-u	da
otporno na udarce	ne
Stupanj zaštite	IP30
Potpornji	Spojni nastavci
Zrakonepropusno	da
Nazivni napon	400 V