Tehnicki list

HW ugradna kutija za šuplji zid 61, CEE/PERILEX

Broj artikla: 2003818



CEE/PERILEX ugradna kutija za šuplji zid za upotrebu u šupljim zidovima s ugradbenom dubinom od najmanje 61 mm i debljinom panela od 5 – 40 mm.

- 2 mjesta za pričvršćivanje elektroelemenata
- s vijcima za pričvršćivanje kutije i elektroelemenata
- 3 kombinirana ulaza za cijevi Ø 20 i 25 mm
- 3 ulaza za kabele NYM 3 x 2,5 mm² ili 5 x 1,5 mm
- 2 ulaza za kabele NYM 5 x 2,5 mm² ili 7 x 1,5 mm²
- 1 ulaz za kabele NYM 3 x 1,5 mm²

Ispitano prema HRN EN 60670-1, HRN EN 60670-22 i DIN 49073-1.

HALOGEN FREE | 850° | IP 30 | Ø 74 | 1,5-2,5 mm² | 400 V

PP Polipropilen

Referentni podaci

Broj artikla	2003818
Tip	HG 61-AD
Opis 1	Ugradna kutija za šuplji zid
Opis 2	za CEE/PERILEX
Dobavljiv od	01.10.2021
Proizvođač:	OBO
Dimenzija	Ø74mm, H61mm
Boja	narančasta
Materijal	Polipropilen
Najmanja prodajna jedinica	10
Jedinica količine	Komad
Težina	2,13 kg
Jedinica za težinu	kg/100 kom.
CO2 otisak (GWP) od kolijevke do vrata	0,0809 kg CO2e / 1 Komad

Tehnicki list

HW ugradna kutija za šuplji zid 61, CEE/PERILEX

Broj artikla: 2003818

Dimenzije

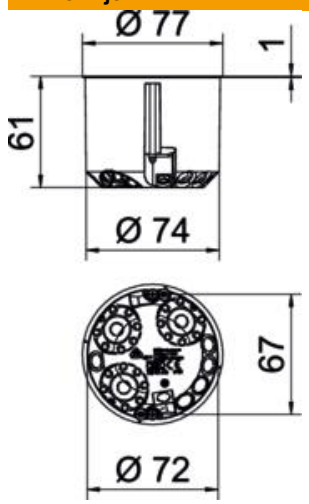

Visina	61 mm

Tehnički podaci

Broj ulaza	9
Broj uložaka	1
Vrsta uvoda	NYM kabeli i cijevi
Vrsta provoda kućišta	Otvor koji se može probiti
Izvedba	Pojedinačno
Oblik	Ugradna razvodna kutija
Pričvršćivanje	Vijci
Poklopac	bez
Pričvršćenje poklopca	Vijci
vatrootporan	prema VDE 0471/IEC 60695-2-11, temperatura ispitivanja 850 °C
Oblik	okruglo
Promjer rupe dobiven glodalicom	74 mm
za promjere cijevi	20/25 mm
Prikladno za debljinu ploča maks.	40 mm
Prikladno za debljinu ploča min.	5 mm
bez halogena	da
Kombinirane uvodnice Ø 20 / 25 mm	3
Uvodnice 3 x 1,5 mm²	1
Uvodnice 3 x 2,5 mm² / 5 x 1,5 mm²	3
Uvodnice 5 x 2,5 mm² / 7 x 1,5 mm²	2
S vijcima	da
Maks. nazivni presjek	2,5 mm²
Min. nazivni presjek	1,5 mm²
Sukladno ROHS-u	da
otporno na udarce	ne
Stupanj zaštite	IP30
Potpornji	bez
Zrakonepropusno	ne
Nazivni napon	400 V