Tehnicki list

Poklopac s oprugom, 60 mm

Broj artikla: 2003749

Poklopac s oprugom, za kutije Ø 60 mm, rub poklopca nasjeda ravno, površina je hrapava.



PS Polistirol

Referentni podaci

Broj artikla	2003749
Tip	ZA 60-FD
Opis 1	Opružni poklopac
Dobavljiv od	01.10.2021
Proizvođač:	OBO
Dimenzija	Ø72
Boja	bijela
Materijal	Polistirol
Najmanja prodajna jedinica	25
Jedinica količine	Komad
Težina	0,68 kg
Jedinica za težinu	kg/100 kom.
CO2 otisak (GWP) od kolijevke do vrata	0,0213 kg CO2e / 1 Komad

Tehnicki list

Poklopac s oprugom, 60 mm

Broj artikla: 2003749

Dimenzije

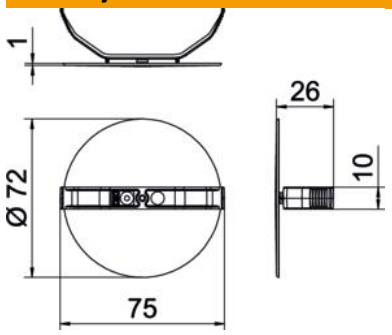

Visina	1 mm

Tehnički podaci

Vrsta pričvršćivanja	Opružni poklopac
vatrootporan	prema VDE 0471/IEC 60695-2-11, temperatura ispitivanja 650°C
Oblik	okruglo
bez halogena	da
Sukladno ROHS-u	da