Tehnicki list

Obujmica, teška izvedba M10

Broj artikla: 1388061

Može se pričvrstiti na navoj M10. Veličina 27 FT prikladna je za M25. Veličina 48,5 FT prikladna je za M50. Veličina 60 FT prikladna je za M63.



St Čelik

FT vruće pocinčano

Referentni podaci

Broj artikla	1388061
Tip	2900WM10 33.5 FT
Opis 1	obujmica
Opis 2	s navojnim priključkom M10
Proizvođač:	OBO
Dimenzija	1"
Materijal	Čelik
Površina	vruće pocinčano
Norma površine	DIN EN ISO 1461
Najmanja prodajna jedinica	25
Jedinica količine	Komad
Težina	6,864 kg
Jedinica za težinu	kg/100 kom.
CO2 otisak (GWP) od kolijevke do vrata	0,1561 kg CO2e / 1 Komad

Tehnicki list

Obujmica, teška izvedba M10

Broj artikla: 1388061

Dimenzije

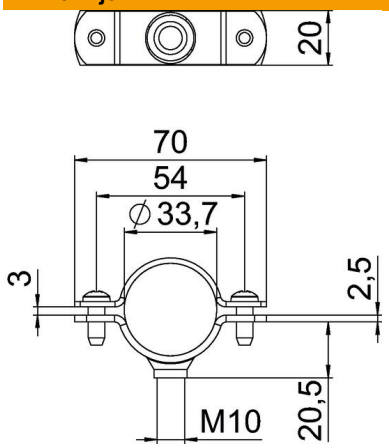

Duljina	70 mm
Širina	20 mm
Mjera A	70 mm
Mjera B	54 mm
Mjera L	70 mm
Mjera t	2 mm
Mjera t1 (mm)	2,5 mm
Mjera x	3 mm

Tehnički podaci

Izvedba	zatvorena
Vrsta pričvršćivanja	Rupa s navojem
za promjer	33,5
za promjere cijevi	M32
Prikladno u protupožarnom području	ne
Navoj	M10
Veličina	1"
bez halogena	ne
Omotan plastikom	ne
Veličina provrta	M10
Sukladno ROHS-u	da
Vijak	M6 x 20
Područje zatezanja D maks.	33,5 mm
Područje zatezanja D min.	30,5 mm
Otporne na UV zračenje	da